SCALA	SEDE PROGETTO	COD. BENE	COD. FABBRICATO
/	VIA PRACCHIUSO 16, UDINE (UD)	UDB0164	UD0046020

APPROVAZIONE COMMITTENTE

	A - APPROVATO		B - APPROVATO CON COMMENTI		C - NON UTILIZZABILE

STATO	TIPO DI EMISSIONE	PROGETTO ESECUTIVO

Coordinamento generale, opere architettoniche, strutturali e impianti

sinergo

Sinergo Spa - via Ca´Bembo 152 - 30030
Maerne di Martellago - Venezia - Italy
tel+39 041 3642511 - fax+39 041 640481
sinergospa.com - info@sinergospa.com

commessa
21049

Responsabile integrazione prestazioni specialistiche opere architettoniche e progettista opere architettoniche
arch. Alberto Muffato

Responsabile efficientamento energetico, Progetto Impianti elettrici e prevenzione incendi
ing. Filippo Bittante

Coordinamento per la sicurezza in fase di progettazione
ing. Stefano Muffato

Responsabile Progetto Impianti meccanici
ing. Giovanni Moreschini

Responsabile Progetto strutturale
ing. Marco Brugnerotto

Relazione geologica
dott. Geol. Daniele Lucchiari

Responsabile processo BIM e Coodinamento di progetto
arch. Francesca Cremasco

Gruppo di lavoro
Annapaola Villano
Nicola Favaro
Nicole Fava
Elnaz Saadatiyeganeh
Shahin Amayeh
Davide Potente
Alessandro Prete
Carlo Laurenti
Leonardo Callegarin
Jacopo Brighenti
Giovanni Palù

Responsabile Relazione archeologica
dott. archeologo Claudio Negrelli
sede legale: via Mancinelli n. 4. 40141 Bologna (BO)

Responsabile Criteri Ambientali Minimi
arch. LEED AP Elisa Sirombo
sede legale: via Stampatori n. 21. 10100 Torino (TO)

PROGETTO

RESTAURO PALAZZINA PREFETTO EX CASERMA REGINATO

PROGETTO ESECUTIVO

TITOLO

OPERE IMPIANTISTICHE - IMPIANTI ELETTRICI

SCHEMI ELETTRICI UNIFILARI DI BT E TABELLE DI VERIFICA COORDINAMENTO

AGENZIA DEL DEMANIO
DIREZIONE REGIONALE FRIULI VENEZIA GIULIA
Via Gorghi n. 18, 33100 Udine (UD)

r.u.p.
Ing. Manuel Rosso

AGENZIA DEL DEMANIO

NUMERO DISEGNO	REV
UDB0164-ADM-UD0046020-XX-DR-E-E00001	00 **21/10/2023**

ZONA	–
QUADRO	QPLPC
Potenza impiegata	14.7 kW
Caduta di tensione (Tot. Ib)	–
Corrente di guasto (Ikmax)	10 kA

Da quadro	Fornitura BT
Tensione concatenata	400 V
Corrente Ik max	10 kA
Sistema	TT
Potenza totale	14.7 kW
Fattore di potenza	0.9
Corrente totale Ib	26 A
Res. terra impianto	5.56 ohm

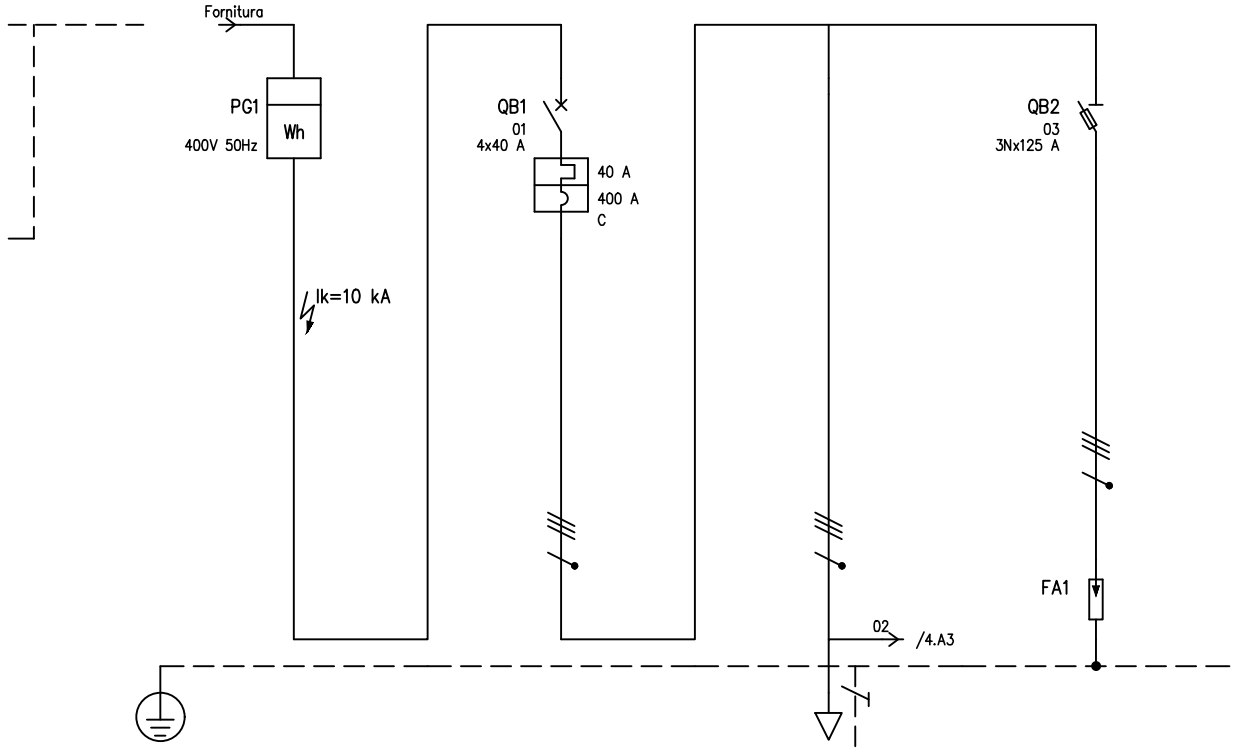

UTENZA	DENOMINAZIONE					INTERRUTTORE GENERALE PARTI COMUNI		LINEA MONTANTE DI ALIM. PARTI COMUNI		LIMITATORI DI SOVRATENSIONE							
	SIGLA			Fornitura BT		01		02		03							
	TIPO	POTENZA TOT.	kVA			TT	27.7	TT	27.7	TT							
	POTENZA kW	Ib	A			14.7	26	14.7	26								
	COEF. CONTEMP.	COS φ				1	0.9	1	0.9	1	0.9						
INTERRUTTORE O SEZIONATORE	COSTRUTTORE					SCHNEIDER ELECTRIC				SCHNEIDER ELECTRIC							
	TIPO					iC60H-C – 40A				DF22 3NC							
	N.POLI	In	A			4	40			3N	125						
	Ith A	Idn A	TIPO DIFF.			40											
	Im (o curva) A	Pdi	kA			400	10				120						
FUSIBILE	TIPO									CH 22 gG 125A							
	CALIBRO		A							125							
CONTATTORE	TIPO																
	In A	Pn	kW														
RELE' TERMICO	TIPO																
	TARATURA		A														
LINEA DI POTENZA	TIPO CAVO							FG16M16 0.6/1 kV									
	FORMAZIONE							4x(1x25)+1G25									
	LUNGHEZZA		m					70									
	Iz		A					85									
	C.d.T. a In %	C.d.T. a Ib	%					1.35	0.873								
	Zk mΩ	Zs	mΩ			23.1		70.8		23.1							
	Ik trifase/monof. kA	Ik1 fase/terra	kA	10	6	10		3.26		10							
	NUMERAZIONE MORSETTIERA																

sinergo
Sinergo Spa - via Ca' Bembo 152 - 30030 Maerne di Martellago - Venezia - Italy
tel.+39 041 3642511 - fax+39 041 640481
sinergospa.com - info@sinergospa.com

SCHEMI ELETTRICI UNIFILARI
PARTI COMUNI

AGENZIA DEL DEMANIO
DIREZIONE REGIONALE FRIULI VENEZIA GIULIA
Via Gorghi n. 18, 33100 Udine (UD)
r.u.p.: Ing. Manuel Rosso

RESTAURO PALAZZINA PREFETTO EX CASERMA REGINATO
VIA PRACCHIUSO 16 UDINE
COD. BENE: UDB0164
COD. FABBRICATO: UD0046020

ZONA	–
QUADRO	QGEPC
Potenza impiegata	14.7 kW
Caduta di tensione (Tot. Ib)	0.873 %
Corrente di guasto (Ikmax)	3.26 kA

Da quadro	QPLPC
Tensione	400 V
Corrente Ikv max	3.26 kA
Cdt tot. a Ib	0.873 %
Cavo	FG16M16 0.6/1 kV
Formazione	4x(1x25)+1G25
Lunghezza	70 m

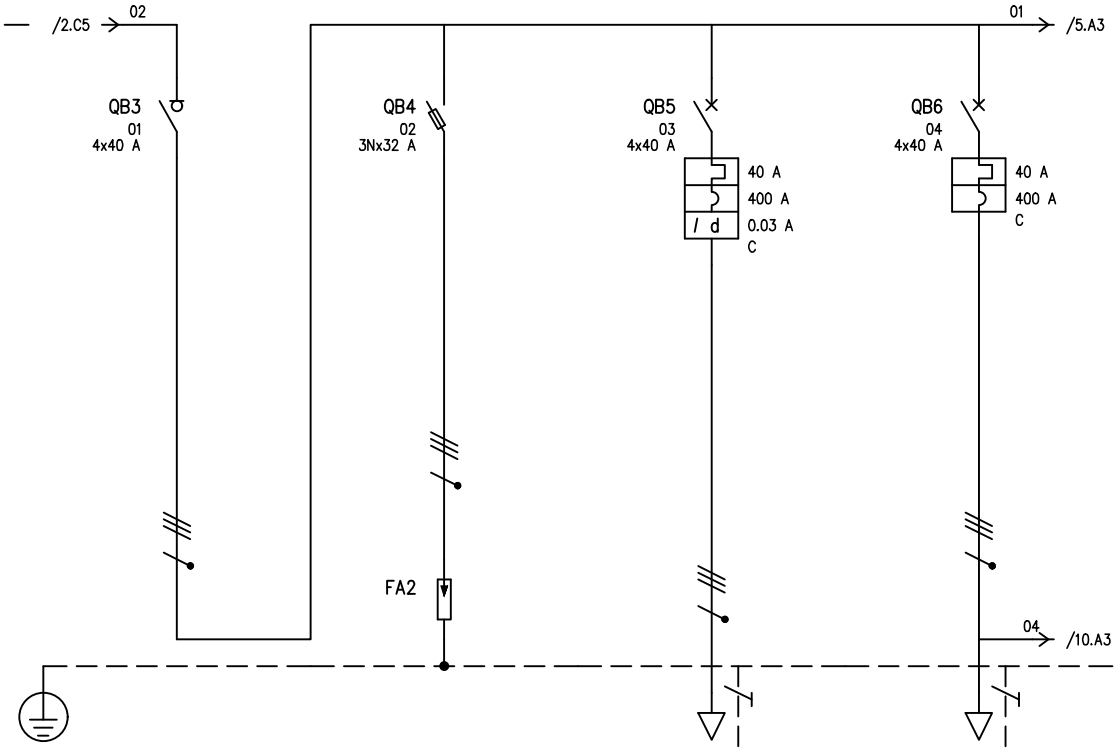

UTENZA	DENOMINAZIONE			INTERRUTTORE GENERALE QUADRO ELETTRICO		LIMITATORI DI SOVRATENSIONE		IMPIANTO FOTOVOLTAICO			QEMEC QE IMPIANTI MECCANICI						
	SIGLA			01		02		03			04						
	TIPO	POTENZA TOT.	kVA	TT	27.7	TT		TT	27.7		TT	27.7					
	POTENZA kW	Ib	A	14.7	26			12.8	20.5		9.88	16.8					
	COEF. CONTEMP.	COS φ		0.57	0.9	1	0.9	1	0.9		1	0.9					
INTERRUTTORE O SEZIONATORE	COSTRUTTORE			SCHNEIDER ELECTRIC		SCHNEIDER ELECTRIC		SCHNEIDER ELECTRIC			SCHNEIDER ELECTRIC						
	TIPO			iSW 40A		SBI 3P+N 14X51		iC60H-C – 40A			iC60H-C – 40A						
	N.POLI	In	A	4	40	3N	50	4	40		4	40					
	Ith A	Idn A	TIPO DIFF.					40	0.03	Gen.	40						
	Im (o curva) A	Pdi	kA					400	10		400	10					
FUSIBILE	TIPO					CH 14 gG 32A											
	CALIBRO		A			32											
CONTATTORE	TIPO																
	In A	Pn	kW														
RELE' TERMICO	TIPO																
	TARATURA		A														
LINEA DI POTENZA	TIPO CAVO							FG16OM16 0.6/1 kV			FG16OM16 0.6/1 kV						
	FORMAZIONE							5G10			5G16						
	LUNGHEZZA		m					10			10						
	Iz		A					56.8			54.4						
	C.d.T. a In %	C.d.T. a Ib	%	1.35		1.35					1.64	0.118					
	Zk mΩ	Zs	mΩ	70.8		70.8					82.4						
	Ik trifase/monof. kA	Ik1 fase/terra	kA	3.26		3.26					2.8						
	NUMERAZIONE MORSETTIERA																

sinergo
Sinergo Spa - via Ca' Bembo 152 - 30030 Maerne di Martellago - Venezia - Italy
tel.+39 041 3642511 - fax+39 041 640481
sinergospa.com - info@sinergospa.com

SCHEMI ELETTRICI UNIFILARI
PARTI COMUNI

AGENZIA DEL DEMANIO
DIREZIONE REGIONALE FRIULI VENEZIA GIULIA
Via Gorghi n. 18, 33100 Udine (UD)
r.u.p.: Ing. Manuel Rosso

RESTAURO PALAZZINA PREFETTO EX CASERMA REGINATO
VIA PRACCHIUSO 16 UDINE
COD. BENE: UDB0164
COD. FABBRICATO: UD0046020

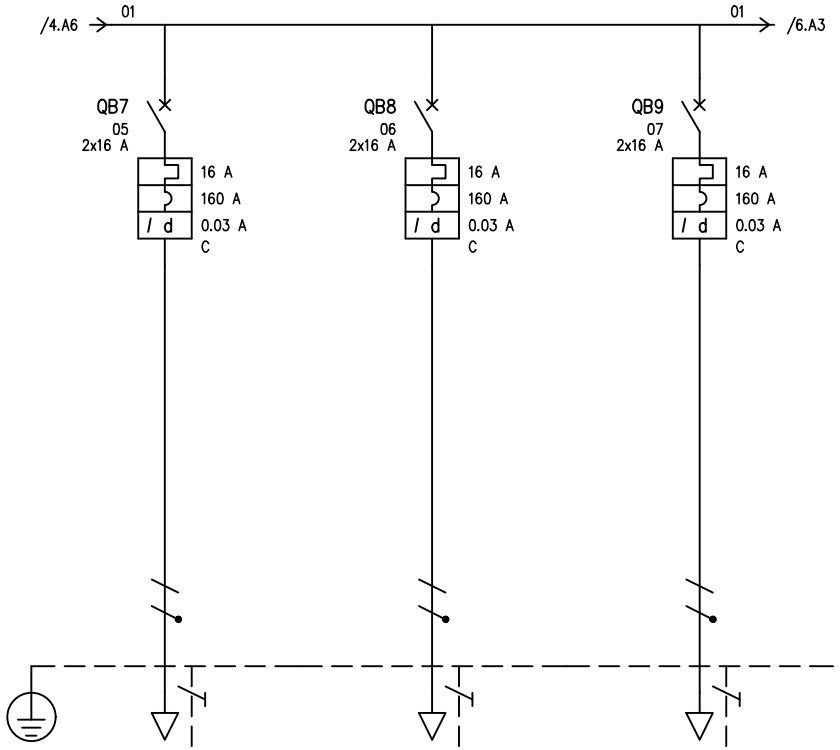

UTENZA	DENOMINAZIONE			PRESE 10/16 A ZONA INGRESSO/SCALE			TDT TERMINALE DI TESTA			CANCELLO MOTORIZZATO								
	SIGLA			05			06			07								
	TIPO	POTENZA TOT.	kVA	TT/L3-N	3.7		TT/L2-N	3.7		TT/L1-N	3.7							
	POTENZA kW	Ib	A	3	14.4		3	14.4		3	14.4							
	COEF. CONTEMP.	COS φ		1	0.9		1	0.9		1	0.9							
INTERRUTTORE O SEZIONATORE	COSTRUTTORE			SCHNEIDER ELECTRIC			SCHNEIDER ELECTRIC			SCHNEIDER ELECTRIC								
	TIPO			iC60H-C – 16A			iC60H-C – 16A			iC60H-C – 16A								
	N.POLI	In	A	2	16		2	16		2	16							
	Ith A	Idn	A	TIPO DIFF.	16	0.03	Gen.	16	0.03	Gen.	16	0.03	Gen.					
	Im (o curva) A	Pdi	kA	160	10		160	10		160	10							
FUSIBILE	TIPO																	
	CALIBRO		A															
CONTATTORE	TIPO																	
	In A	Pn	kW															
RELE' TERMICO	TIPO																	
	TARATURA		A															
LINEA DI POTENZA	TIPO CAVO			FG17 450/750 V			FG17 450/750 V			FG16OM16 0.6/1 kV								
	FORMAZIONE			2x(1x4)+1G4			2x(1x4)+1G4			3G10								
	LUNGHEZZA		m	20			20			70								
	Iz		A	28.8			28.8			45.6								
	C.d.T. a In	C.d.T. a Ib	%	2.94	1.43		2.94	1.43		3.52	1.95							
	Zk mΩ	Zs	mΩ	328.3			328.3			398.1								
	Ik trifase/monof. kA	Ik1 fase/terra	kA	0.704			0.704			0.58								
	NUMERAZIONE MORSETTIERA																	

sinergo
Sinergo Spa - via Ca' Bembo 152 - 30030 Maerne di Martellago - Venezia - Italy
tel.+39 041 3642511 - fax+39 041 640481
sinergospa.com - info@sinergospa.com

SCHEMI ELETTRICI UNIFILARI
PARTI COMUNI

AGENZIA DEL DEMANIO
DIREZIONE REGIONALE FRIULI VENEZIA GIULIA
Via Gorghi n. 18, 33100 Udine (UD)
r.u.p.: Ing. Manuel Rosso

RESTAURO PALAZZINA PREFETTO EX CASERMA REGINATO
VIA PRACCHIUSO 16 UDINE
COD. BENE: UDB0164
COD. FABBRICATO: UD0046020

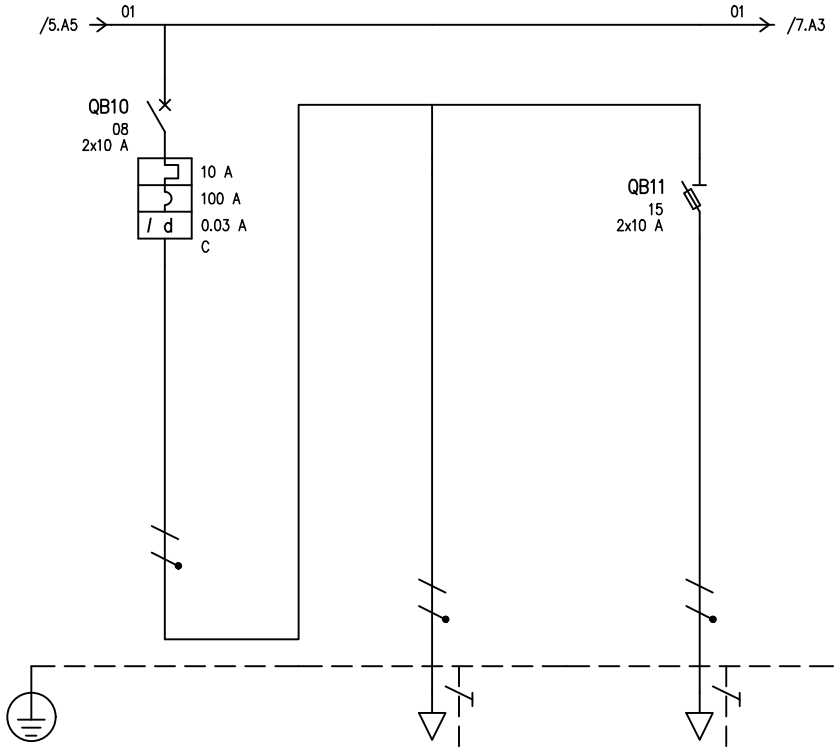

UTENZA	DENOMINAZIONE			ILLUMINAZIONE ZONA INGRESSO/SCALE		ILLUMINAZIONE ORDINARIA ZONA INGRESSO/SCALE		ILLUMINAZIONE DI EMERGENZA ZONA INGRESSO/SCALE										
	SIGLA			08		14		15										
	TIPO	POTENZA TOT.	kVA	TT/L1-N	2.31	TT/L1-N	2.31	TT/L1-N	2.31									
	POTENZA	kW	Ib	A	1	4.81	0.95	4.57	0.05	0.241								
	COEF. CONTEMP.	COS φ			1	0.9	1	0.9	1	0.9								
INTERRUTTORE O SEZIONATORE	COSTRUTTORE				SCHNEIDER ELECTRIC				SCHNEIDER ELECTRIC									
	TIPO				iC60H-C – 10A				STI 2P 8,5X31,5									
	N.POLI	In		A	2	10			2	20								
	Ith A	Idn	A	TIPO DIFF.	10	0.03	Gen.											
	Im (o curva)	A	Pdi	kA	100	10				120								
FUSIBILE	TIPO								CH 10 gG 10A									
	CALIBRO			A					10									
CONTATTORE	TIPO																	
	In	A	Pn	kW														
RELE' TERMICO	TIPO																	
	TARATURA			A														
LINEA DI POTENZA	TIPO CAVO						FG17 450/750 V		FG17 450/750 V									
	FORMAZIONE						2x(1x2.5)+1G2.5		2x(1x2.5)+1G2.5									
	LUNGHEZZA			m			20		20									
	Iz			A			20.8		20.8									
	C.d.T. a In	%	C.d.T. a Ib	%	1.35		2.95	0.729	2.95	0.038								
	Zk	mΩ	Zs	mΩ	135		448		448									
	Ik trifase/monof.	kA	Ik1 fase/terra	kA	1.71		0.516		0.516									
	NUMERAZIONE MORSETTIERA																	

sinergo
Sinergo Spa - via Ca' Bembo 152 - 30030
Maerne di Martellago - Venezia - Italy
tel.+39 041 3642511 - fax+39 041 640481
sinergospa.com - info@sinergospa.com

SCHEMI ELETTRICI UNIFILARI
PARTI COMUNI

AGENZIA DEL DEMANIO
DIREZIONE REGIONALE FRIULI VENEZIA GIULIA
Via Gorghi n. 18, 33100 Udine (UD)
r.u.p.: Ing. Manuel Rosso

RESTAURO PALAZZINA PREFETTO EX CASERMA REGINATO
VIA PRACCHIUSO 16 UDINE
COD. BENE: UDB0164
COD. FABBRICATO: UD0046020

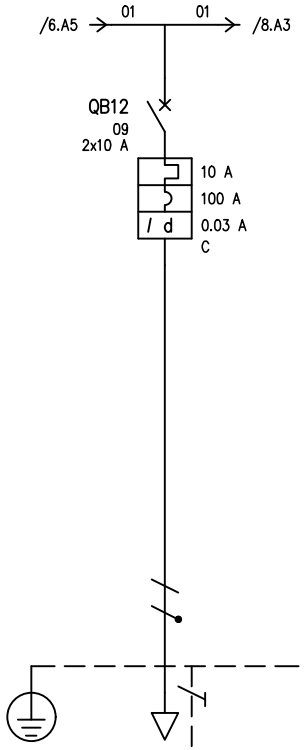

UTENZA	DENOMINAZIONE				ILLUMINAZIONE ESTERNA																		
	SIGLA				09																		
	TIPO	POTENZA TOT.	kVA		TT/L1-N	2.31																	
	POTENZA kW	Ib	A		1	4.81																	
	COEF. CONTEMP.	COS φ			1	0.9																	
INTERRUTTORE O SEZIONATORE	COSTRUTTORE				SCHNEIDER ELECTRIC																		
	TIPO				iC60H-C – 10A																		
	N.POLI	In	A		2	10																	
	Ith A	Idn	A	TIPO DIFF.	10	0.03	Gen.																
	Im (o curva) A	Pdi	kA		100	10																	
FUSIBILE	TIPO																						
	CALIBRO		A																				
CONTATTORE	TIPO																						
	In A	Pn	kW																				
RELE' TERMICO	TIPO																						
	TARATURA		A																				
LINEA DI POTENZA	TIPO CAVO				FG16OM16 0.6/1 kV																		
	FORMAZIONE				3G2.5																		
	LUNGHEZZA		m		70																		
	Iz		A		20																		
	C.d.T. a In %	C.d.T. a Ib	%		1.35																		
	Zk mΩ	Zs	mΩ		135																		
	Ik trifase/monof. kA	Ik1 fase/terra	kA		1.71																		
	NUMERAZIONE MORSETTIERA																						

sinergo
Sinergo Spa - via Ca' Bembo 152 - 30030
Maerne di Martellago - Venezia - Italy
tel.+39 041 3642511 - fax+39 041 640481
sinergospa.com - info@sinergospa.com

SCHEMI ELETTRICI UNIFILARI
PARTI COMUNI

AGENZIA DEL DEMANIO
DIREZIONE REGIONALE FRIULI VENEZIA GIULIA
Via Gorghi n. 18, 33100 Udine (UD)
r.u.p.: Ing. Manuel Rosso

RESTAURO PALAZZINA PREFETTO EX CASERMA REGINATO
VIA PRACCHIUSO 16 UDINE
COD. BENE: UDB0164
COD. FABBRICATO: UD0046020

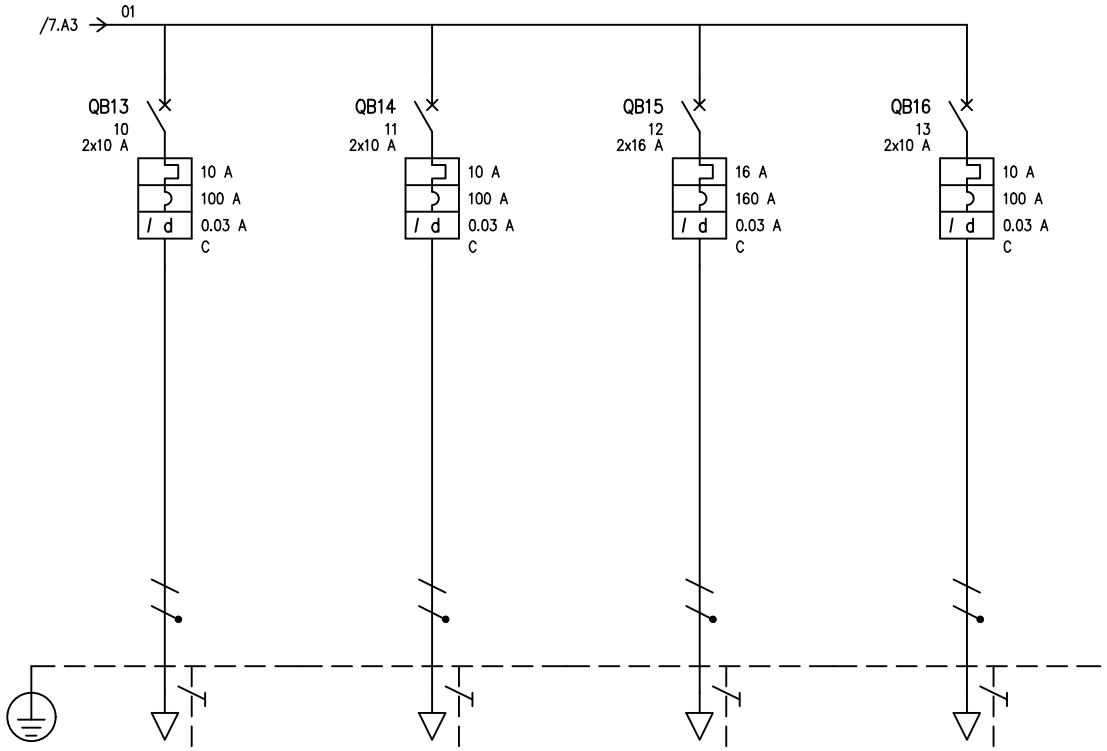

UTENZA	DENOMINAZIONE				IMPIANTO VIDEOCITOFONICO				AUSILIARI ELETTRICI				RISERVA				RISERVA					
	SIGLA				10				11				12				13					
	TIPO	POTENZA TOT.	kVA		TT/L3-N	2.31			TT/L1-N	2.31			TT/L2-N	3.7			TT/L3-N	2.31				
	POTENZA kW	Ib	A		0.5	2.41			0.5	2.41			3	14.4			1	4.81				
	COEF. CONTEMP.	COS φ			1	0.9			1	0.9			1	0.9			1	0.9				
INTERRUTTORE O SEZIONATORE	COSTRUTTORE				SCHNEIDER ELECTRIC				SCHNEIDER ELECTRIC				SCHNEIDER ELECTRIC				SCHNEIDER ELECTRIC					
	TIPO				iC60H-C – 10A				iC60H-C – 10A				iC60H-C – 16A				iC60H-C – 10A					
	N.POLI	In	A		2	10			2	10			2	16			2	10				
	Ith A	Idn	A	TIPO DIFF.	10	0.03	Gen.		10	0.03	Gen.		16	0.03	Gen.		10	0.03	Gen.			
	Im (o curva) A	Pdi	kA		100	10			100	10			160	10			100	10				
FUSIBILE	TIPO																					
	CALIBRO		A																			
CONTATTORE	TIPO																					
	In A	Pn	kW																			
RELE' TERMICO	TIPO																					
	TARATURA		A																			
LINEA DI POTENZA	TIPO CAVO																					
	FORMAZIONE																					
	LUNGHEZZA		m																			
	Iz		A																			
	C.d.T. a In %	C.d.T. a Ib	%		1.35				1.35				1.35				1.35					
	Zk mΩ	Zs	mΩ		135				135				135				135					
	Ik trifase/monof. kA	Ik1 fase/terra	kA		1.71				1.71				1.71				1.71					
	NUMERAZIONE MORSETTIERA																					

sinergo
Sinergo Spa - via Ca' Bembo 152 - 30030
Maerne di Martellago - Venezia - Italy
tel.+39 041 3642511 - fax+39 041 640481
sinergospa.com - info@sinergospa.com

SCHEMI ELETTRICI UNIFILARI
PARTI COMUNI

AGENZIA DEL DEMANIO
DIREZIONE REGIONALE FRIULI VENEZIA GIULIA
Via Gorghi n. 18, 33100 Udine (UD)
r.u.p.: Ing. Manuel Rosso

RESTAURO PALAZZINA PREFETTO EX CASERMA REGINATO
VIA PRACCHIUSO 16 UDINE
COD. BENE: UDB0164
COD. FABBRICATO: UD0046020

ZONA	–
QUADRO	QEMEC
Potenza impiegata	9.88 kW
Caduta di tensione (Tot. Ib)	0.991 %
Corrente di guasto (Ikmax)	2.8 kA

Da quadro	QGEPC
Tensione	400 V
Corrente Ikv max	2.8 kA
Cdt tot. a Ib	0.991 %
Cavo	FG16OM16 0.6/1 kV
Formazione	5G16
Lunghezza	10 m

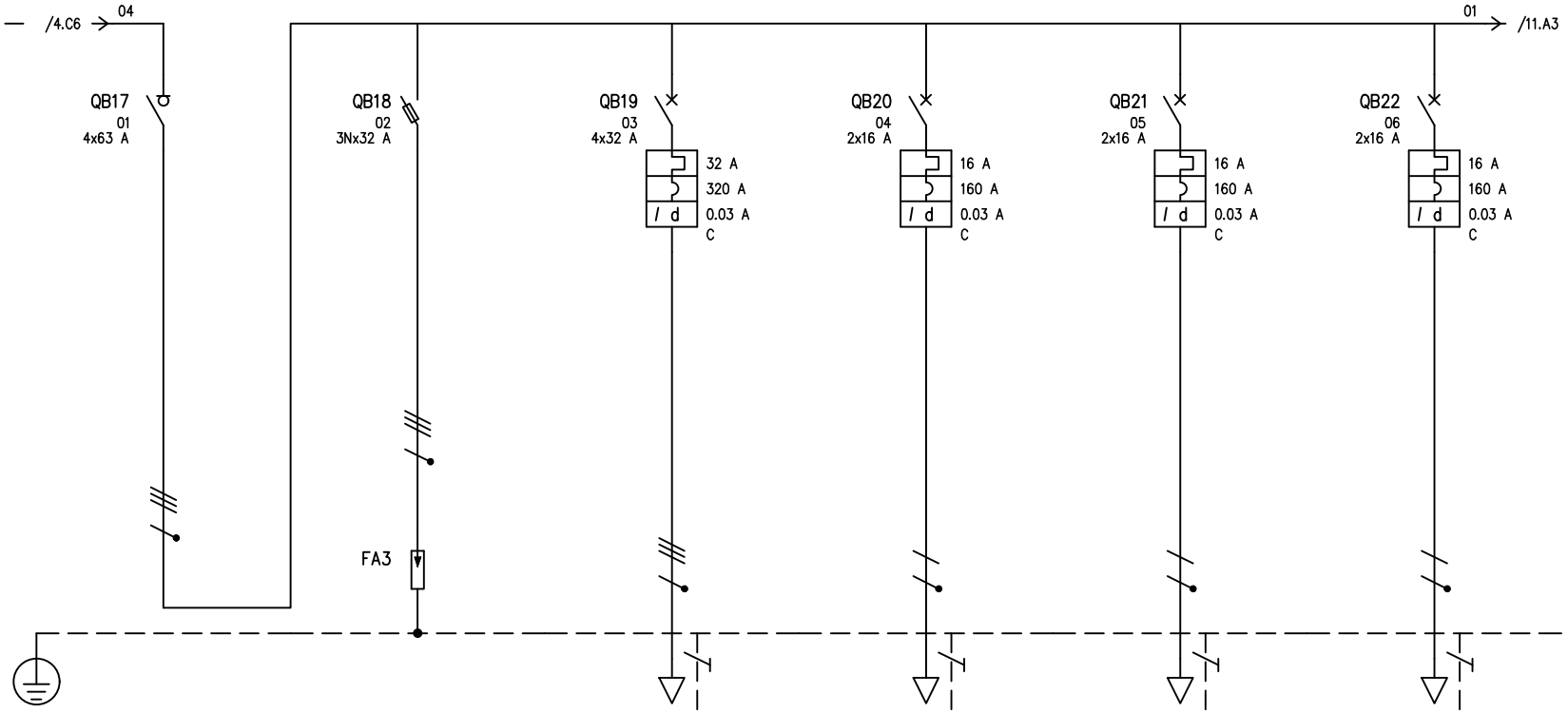

UTENZA	DENOMINAZIONE			INTERRUTTORE GENERALE QUADRO ELETTRICO		LIMITATORI DI SOVRATENSIONE		PDC–01 POMPA DI CALORE UNITA' ESTERNA			PDC–02 POMPA DI CALORE UNITA' INTERNA			PDC–03 ACCUMULO			PRESE 10/16 A ADDOLCITORE	
	SIGLA			01		02		03			04			05			06	
	TIPO	POTENZA TOT.	kVA	TT	27.7	TT		TT	22.2		TT/L3–N	3.7		TT/L1–N	3.7		TT/L2–N	3.7
	POTENZA kW	Ib	A	9.88	16.8			8	12.8		3	14.4		3	14.4		3	14.4
	COEF. CONTEMP.	COS φ		0.38	0.9	1	0.9	1	0.9		1	0.9		1	0.9		1	0.9
INTERRUTTORE O SEZIONATORE	COSTRUTTORE			SCHNEIDER ELECTRIC		SCHNEIDER ELECTRIC		SCHNEIDER ELECTRIC			SCHNEIDER ELECTRIC			SCHNEIDER ELECTRIC			SCHNEIDER ELECTRIC	
	TIPO			iSW 63A		SBI 3P+N 14X51		iC60H–C – 32A			iC60H–C – 16A			iC60H–C – 16A			iC60H–C – 16A	
	N.POLI	In	A	4	63	3N	50	4	32		2	16		2	16		2	16
	Ith A	Idn A	TIPO DIFF.					32	0.03	Gen.	16	0.03	Gen.	16	0.03	Gen.	16	0.03	Gen.
	Im (o curva) A	Pdi	kA					320	10		160	10		160	10		160	10
FUSIBILE	TIPO					CH 14 gG 32A												
	CALIBRO		A			32												
CONTATTORE	TIPO																	
	In A	Pn	kW															
RELE' TERMICO	TIPO																	
	TARATURA		A															
LINEA DI POTENZA	TIPO CAVO							FG16OM16 0.6/1 kV			FG16OM16 0.6/1 kV			FG16OM16 0.6/1 kV			FG16OM16 0.6/1 kV	
	FORMAZIONE							5G10			3G4			3G4			3G4	
	LUNGHEZZA		m					30			10			10			10	
	Iz		A					46.8			36			36			36	
	C.d.T. a In %	C.d.T. a Ib	%	1.64		1.64		2.57	0.372		2.43	0.715		2.43	0.715		2.43	0.715
	Zk mΩ	Zs	mΩ	82.4		82.4		138.1			254.6			254.6			254.6	
	Ik trifase/monof. kA	Ik1 fase/terra	kA	2.8		2.8		1.67			0.907			0.907			0.907	
	NUMERAZIONE MORSETTIERA																	

sinergo
Sinergo Spa - via Ca' Bembo 152 - 30030 Maerne di Martellago - Venezia - Italy
tel.+39 041 3642511 - fax+39 041 640481
sinergospa.com - info@sinergospa.com

SCHEMI ELETTRICI UNIFILARI
PARTI COMUNI

AGENZIA DEL DEMANIO
DIREZIONE REGIONALE FRIULI VENEZIA GIULIA
Via Gorghi n. 18, 33100 Udine (UD)
r.u.p.: Ing. Manuel Rosso

RESTAURO PALAZZINA PREFETTO EX CASERMA REGINATO
VIA PRACCHIUSO 16 UDINE
COD. BENE: UDB0164
COD. FABBRICATO: UD0046020

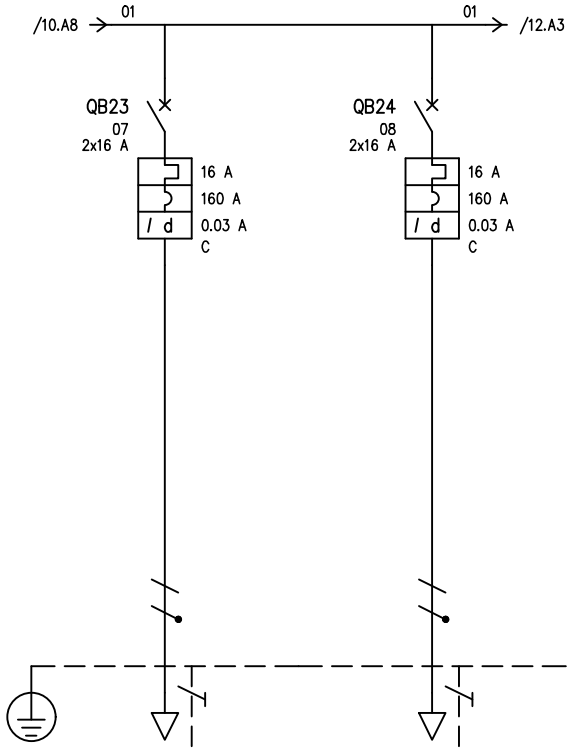

UTENZA	DENOMINAZIONE				PRESE 10/16 A POMPE DOSATRICI				PRESE 10/16 A LOCALE TECNICO										
	SIGLA				07				08										
	TIPO	POTENZA TOT.	kVA		TT/L1-N	3.7			TT/L3-N	3.7									
	POTENZA kW	Ib	A		3	14.4			1	4.81									
	COEF. CONTEMP.	COS φ			1	0.9			1	0.9									
INTERRUTTORE O SEZIONATORE	COSTRUTTORE				SCHNEIDER ELECTRIC				SCHNEIDER ELECTRIC										
	TIPO				iC60H-C – 16A				iC60H-C – 16A										
	N.POLI	In	A		2	16			2	16									
	Ith A	Idn	A	TIPO DIFF.	16	0.03	Gen.		16	0.03	Gen.								
	Im (o curva) A	Pdi	kA		160	10			160	10									
FUSIBILE	TIPO																		
	CALIBRO		A																
CONTATTORE	TIPO																		
	In A	Pn	kW																
RELE' TERMICO	TIPO																		
	TARATURA		A																
LINEA DI POTENZA	TIPO CAVO				FG16OM16 0.6/1 kV				FG16OM16 0.6/1 kV										
	FORMAZIONE				3G4				3G4										
	LUNGHEZZA		m		10				10										
	Iz		A		36				36										
	C.d.T. a In %	C.d.T. a Ib	%		2.43	0.715			2.43	0.238									
	Zk mΩ	Zs	mΩ		254.6				254.6										
	Ik trifase/monof. kA	Ik1 fase/terra	kA		0.907				0.907										
	NUMERAZIONE MORSETTIERA																		

sinergo
Sinergo Spa - via Ca' Bembo 152 - 30030
Maerne di Martellago - Venezia - Italy
tel.+39 041 3642511 - fax+39 041 640481
sinergospa.com - info@sinergospa.com

SCHEMI ELETTRICI UNIFILARI
PARTI COMUNI

AGENZIA DEL DEMANIO
DIREZIONE REGIONALE FRIULI VENEZIA GIULIA
Via Gorghi n. 18, 33100 Udine (UD)
r.u.p.: Ing. Manuel Rosso

RESTAURO PALAZZINA PREFETTO EX CASERMA REGINATO
VIA PRACCHIUSO 16 UDINE
COD. BENE: UDB0164
COD. FABBRICATO: UD0046020

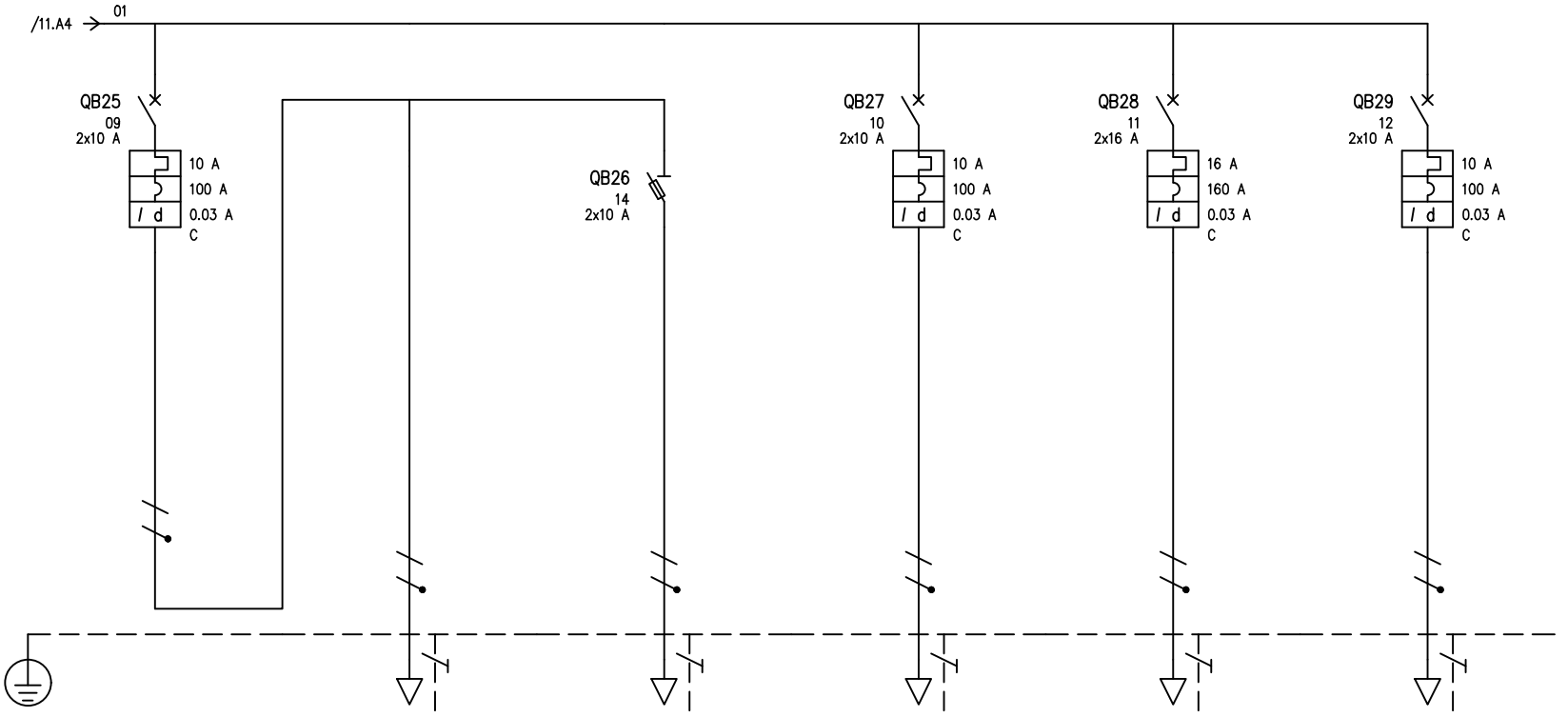

UTENZA	DENOMINAZIONE			ILLUMINAZIONE LOCALE TECNICO		ILLUMINAZIONE ORDINARIA LOCALE TECNICO		ILLUMINAZIONE DI EMERGENZA LOCALE TECNICO		AUSILIARI ELETTRICI		RISERVA		RISERVA	
	SIGLA			09		13		14		10		11		12	
	TIPO	POTENZA TOT.	kVA	TT/L2-N	2.31	TT/L2-N	2.31	TT/L2-N	2.31	TT/L1-N	2.31	TT/L2-N	3.7	TT/L3-N	2.31
	POTENZA kW	Ib	A	0.5	2.41	0.45	2.16	0.05	0.241	0.5	2.41	3	14.4	1	4.81
	COEF. CONTEMP.	COS φ		1	0.9	1	0.9	1	0.9	1	0.9	1	0.9	1	0.9
INTERRUTTORE O SEZIONATORE	COSTRUTTORE			SCHNEIDER ELECTRIC				SCHNEIDER ELECTRIC		SCHNEIDER ELECTRIC		SCHNEIDER ELECTRIC		SCHNEIDER ELECTRIC	
	TIPO			iC60H-C – 10A				STI 2P 8,5X31,5		iC60H-C – 10A		iC60H-C – 16A		iC60H-C – 10A	
	N.POLI	In	A	2	10			2	20	2	10	2	16	2	10
	Ith A	Idn A	TIPO DIFF.	10	0.03 Gen.					10	0.03 Gen.	16	0.03 Gen.	10	0.03 Gen.
	Im (o curva) A	Pdi	kA	100	10				120	100	10	160	10	100	10
FUSIBILE	TIPO							CH 10 gG 10A							
	CALIBRO		A					10							
CONTATTORE	TIPO														
	In A	Pn	kW												
RELE' TERMICO	TIPO														
	TARATURA		A												
LINEA DI POTENZA	TIPO CAVO					FG16OM16 0.6/1 kV		FG16OM16 0.6/1 kV							
	FORMAZIONE					3G2.5		3G2.5							
	LUNGHEZZA		m			10		10							
	Iz		A			26.4		26.4							
	C.d.T. a In %	C.d.T. a Ib	%	1.64		2.44	0.172	2.44	0.019	1.64		1.64		1.64	
	Zk mΩ	Zs	mΩ	158.3		314.1		314.1		158.3		158.3		158.3	
	Ik trifase/monof. kA	Ik1 fase/terra	kA	1.46		0.735		0.735		1.46		1.46		1.46	
	NUMERAZIONE MORSETTIERA														

sinergo
Sinergo Spa - via Ca' Bembo 152 - 30030 Maerne di Martellago - Venezia - Italy
tel.+39 041 3642511 - fax+39 041 640481
sinergospa.com - info@sinergospa.com

SCHEMI ELETTRICI UNIFILARI
PARTI COMUNI

AGENZIA DEL DEMANIO
DIREZIONE REGIONALE FRIULI VENEZIA GIULIA
Via Gorghi n. 18, 33100 Udine (UD)
r.u.p.: Ing. Manuel Rosso

RESTAURO PALAZZINA PREFETTO EX CASERMA REGINATO
VIA PRACCHIUSO 16 UDINE
COD. BENE: UDB0164
COD. FABBRICATO: UD0046020

ZONA	–
QUADRO	QPLU1
Potenza impiegata	9.98 kW
Caduta di tensione (Tot. Ib)	–
Corrente di guasto (Ikmax)	10 kA

Da quadro	Fornitura BT
Tensione concatenata	400 V
Corrente Ik max	10 kA
Sistema	TT
Potenza totale	9.98 kW
Fattore di potenza	0.9
Corrente totale Ib	18.3 A
Res. terra impianto	5.56 ohm

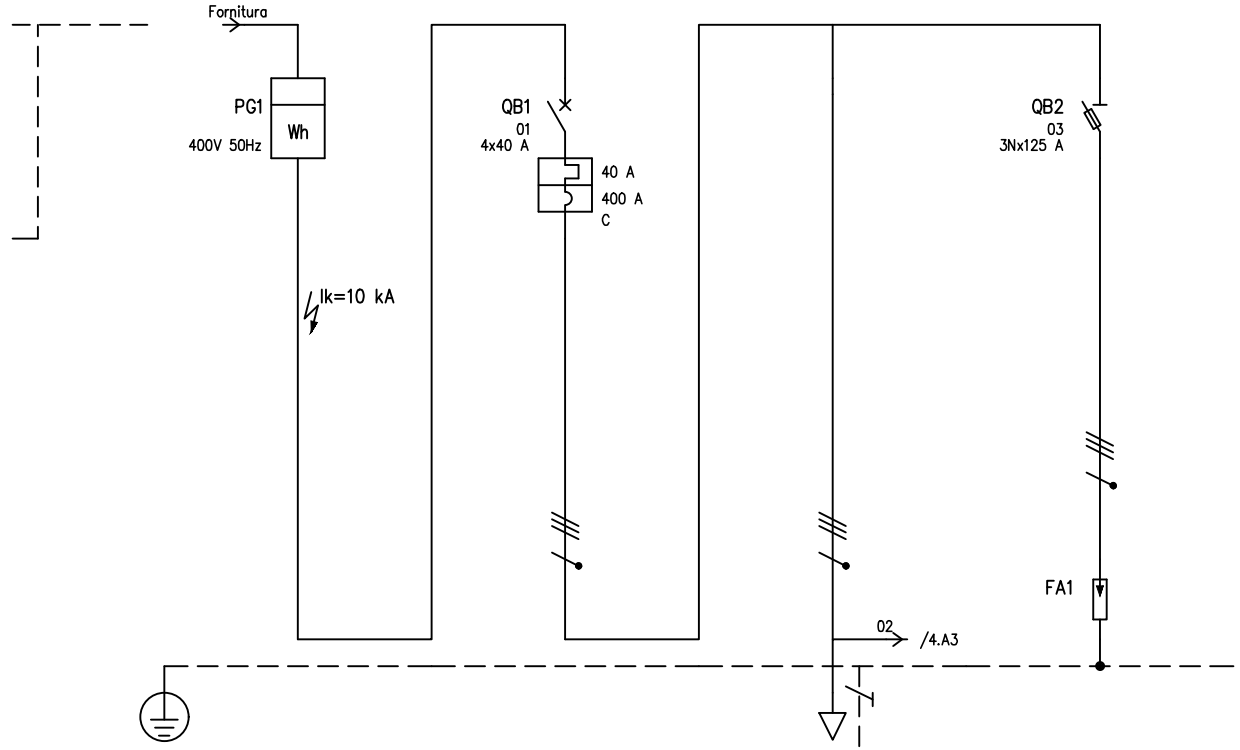

UTENZA	DENOMINAZIONE					INTERRUTTORE GENERALE UNITA' 1		LINEA MONTANTE DI ALIM. UNITA' 1		LIMITATORI DI SOVRATENSIONE							
	SIGLA			Fornitura BT		01		02		03							
	TIPO	POTENZA TOT. kVA				TT	27.7	TT	27.7	TT							
	POTENZA kW	Ib A				9.98	18.3	9.98	18.3								
	COEF. CONTEMP.	COS φ				1	0.9	1	0.9	1	0.9						
INTERRUTTORE O SEZIONATORE	COSTRUTTORE					SCHNEIDER ELECTRIC				SCHNEIDER ELECTRIC							
	TIPO					iC60H-C – 40A				DF22 3NC							
	N.POLI	In A				4	40			3N	125						
	Ith A	Idn A	TIPO DIFF.			40											
	Im (o curva) A	Pdi kA				400	10				120						
FUSIBILE	TIPO									CH 22 gG 125A							
	CALIBRO A									125							
CONTATTORE	TIPO																
	In A	Pn kW															
RELE' TERMICO	TIPO																
	TARATURA A																
LINEA DI POTENZA	TIPO CAVO							FG16M16 0.6/1 kV									
	FORMAZIONE							4x(1x25)+1G25									
	LUNGHEZZA m							70									
	Iz A							85									
	C.d.T. a In %	C.d.T. a Ib %						1.34	0.612								
	Zk mΩ	Zs mΩ				23.1		70.8		23.1							
	Ik trifase/monof. kA	Ik1 fase/terra kA		10	6	10		3.26		10							
	NUMERAZIONE MORSETTIERA																

sinergo
Sinergo Spa - via Ca' Bembo 152 - 30030 Maerne di Martellago - Venezia - Italy
tel.+39 041 3642511 - fax+39 041 640481
sinergospa.com - info@sinergospa.com

SCHEMI ELETTRICI UNIFILARI
UNITA' 1 (PIANO TERRA)

AGENZIA DEL DEMANIO
DIREZIONE REGIONALE FRIULI VENEZIA GIULIA
Via Gorghi n. 18, 33100 Udine (UD)
r.u.p.: Ing. Manuel Rosso

RESTAURO PALAZZINA PREFETTO EX CASERMA REGINATO
VIA PRACCHIUSO 16 UDINE
COD. BENE: UDB0164
COD. FABBRICATO: UD0046020

ZONA	–
QUADRO	QGEU1
Potenza impiegata	9.98 kW
Caduta di tensione (Tot. Ib)	0.612 %
Corrente di guasto (Ikmax)	3.26 kA

Da quadro	QPLU1
Tensione	400 V
Corrente Ikv max	3.26 kA
Cdt tot. a Ib	0.612 %
Cavo	FG16M16 0.6/1 kV
Formazione	4x(1x25)+1G25
Lunghezza	70 m

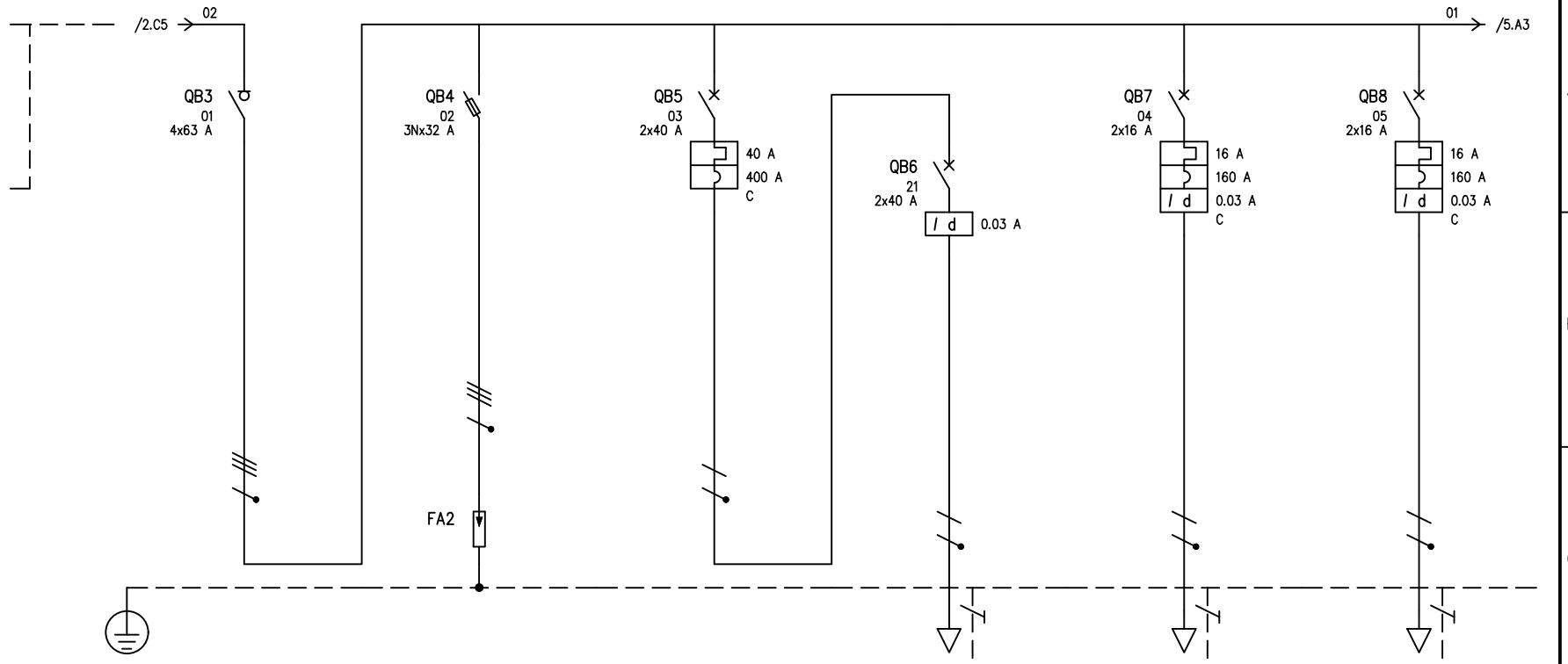

	DENOMINAZIONE		INTERRUTTORE GENERALE QUADRO ELETTRICO		LIMITATORI DI SOVRATENSIONE		STAZIONE DI RICARICA VEICOLI ELETTRICI		STAZIONE DI RICARICA VEICOLI ELETTRICI		PRESE 10/16 A ZONA GIORNO		PRESE 10/16 A CUCINA L1	
	SIGLA		01		02		03		21		04		05	
UTENZA	TIPO	POTENZA TOT. kVA	TT	27.7	TT		TT/L1-N	9.24	TT/L1-N	9.24	TT/L3-N	3.7	TT/L3-N	3.7
	POTENZA kW	Ib A	9.98	18.3			7.4	35.6	7.4	35.6	3	14.4	3	14.4
	COEF. CONTEMP.	COS φ	0.23	0.9	1	0.9	1	0.9	1	0.9	1	0.9	1	0.9
INTERRUTTORE O SEZIONATORE	COSTRUTTORE		SCHNEIDER ELECTRIC		SCHNEIDER ELECTRIC		SCHNEIDER ELECTRIC		SCHNEIDER ELECTRIC		SCHNEIDER ELECTRIC		SCHNEIDER ELECTRIC	
	TIPO		iSW 63A		SBI 3P+N 14X51		iC60H-C - 40A		iID B SI 0,03 A		iC60H-C - 16A		iC60H-C - 16A	
	N.POLI	In A	4	63	3N	50	2	40	2	40	2	16	2	16
	Ith A / Idn A	TIPO DIFF.					40			0.03 Gen.	16	0.03 Gen.	16	0.03 Gen.
	Im (o curva) A	Pdi kA					400	10			160	10	160	10
FUSIBILE	TIPO				CH 14 gG 32A									
	CALIBRO A				32									
CONTATTORE	TIPO													
	In A	Pn kW												
RELE' TERMICO	TIPO													
	TARATURA A													
LINEA DI POTENZA	TIPO CAVO								FG16OM16 0.6/1 kV		FG17 450/750 V		FG17 450/750 V	
	FORMAZIONE								3G16		2x(1x4)+1G4		2x(1x4)+1G4	
	LUNGHEZZA m								55		20		20	
	Iz A								73.1		28.8		28.8	
	C.d.T. a In %	C.d.T. a Ib %	1.34		1.34		1.34		4.04	2.41	2.93	1.43	2.93	1.43
	Zk mΩ	Zs mΩ	70.8		70.8		135		264.9		328.3		328.3	
	Ik trifase/monof. kA	Ik1 fase/terra kA	3.26		3.26		1.71		0.872		0.704		0.704	
	NUMERAZIONE MORSETTIERA													

sinergo
Sinergo Spa - via Ca' Bembo 152 - 30030 Maerne di Martellago - Venezia - Italy
tel.+39 041 3642511 - fax+39 041 640481
sinergospa.com - info@sinergospa.com

SCHEMI ELETTRICI UNIFILARI
UNITA' 1 (PIANO TERRA)

AGENZIA DEL DEMANIO
DIREZIONE REGIONALE FRIULI VENEZIA GIULIA
Via Gorghi n. 18, 33100 Udine (UD)
r.u.p.: Ing. Manuel Rosso

RESTAURO PALAZZINA PREFETTO EX CASERMA REGINATO
VIA PRACCHIUSO 16 UDINE
COD. BENE: UDB0164
COD. FABBRICATO: UD0046020

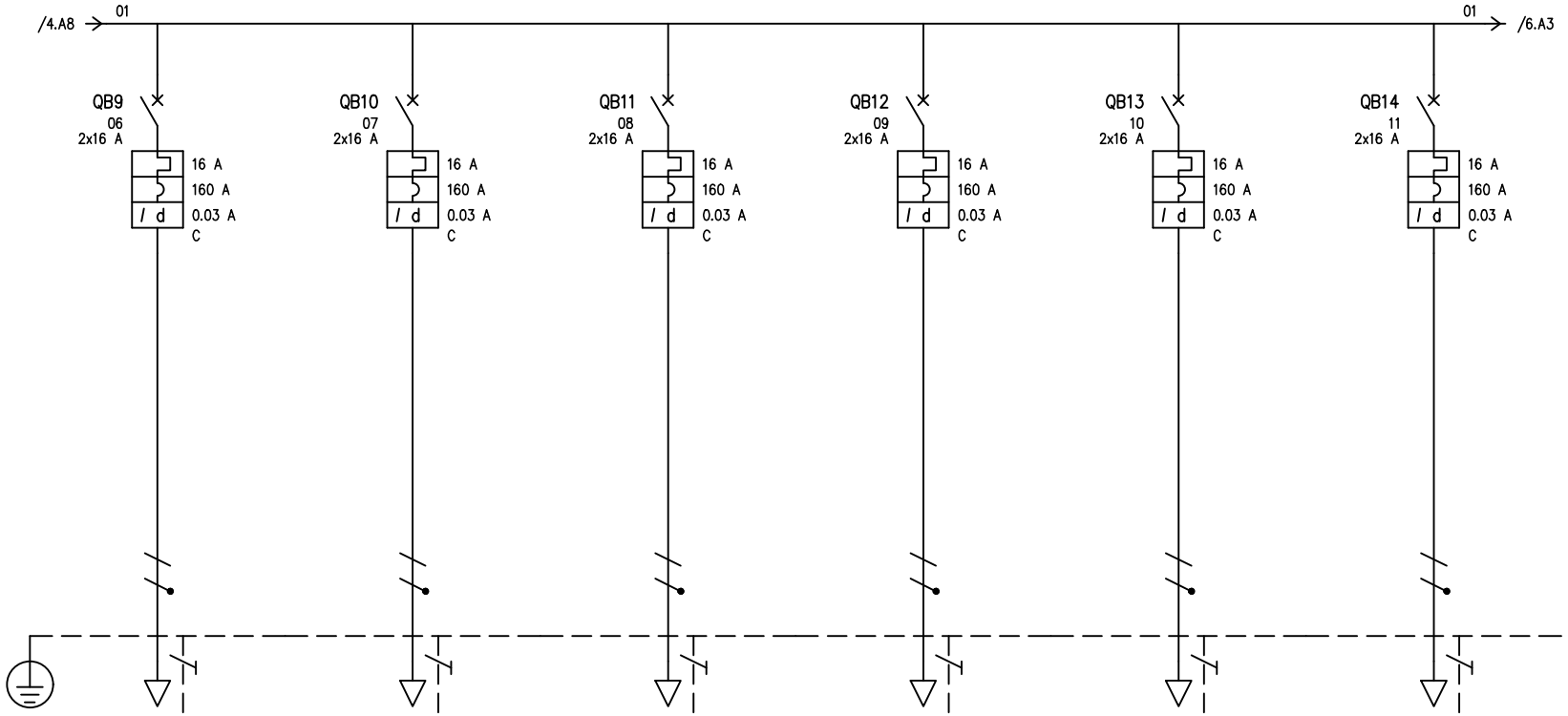

UTENZA	DENOMINAZIONE			PRESE 10/16 A CUCINA L2 (PIANO INDUZIONE)			PRESE 10/16 A LAVANDERIA			PRESE 10/16 A ZONA NOTTE			TAPPARELLE MOTORIZZATE			UTENZA MECCANICA VEN-03 VENTILCONVETTORE			UTENZA MECCANICA VEN-04 VENTILCONVETTORE		
	SIGLA			06			07			08			09			10			11		
	TIPO	POTENZA TOT.	kVA	TT/L2-N	3.7		TT/L3-N	3.7		TT/L2-N	3.7		TT/L3-N	3.7		TT/L3-N	3.7		TT/L1-N	3.7	
	POTENZA kW	Ib	A	3	14.4		3	14.4		3	14.4		3	14.4		3	14.4		3	14.4	
	COEF. CONTEMP.	COS φ		1	0.9		1	0.9		1	0.9		1	0.9		1	0.9		1	0.9	
INTERRUTTORE O SEZIONATORE	COSTRUTTORE			SCHNEIDER ELECTRIC			SCHNEIDER ELECTRIC			SCHNEIDER ELECTRIC			SCHNEIDER ELECTRIC			SCHNEIDER ELECTRIC			SCHNEIDER ELECTRIC		
	TIPO			iC60H-C - 16A			iC60H-C - 16A			iC60H-C - 16A			iC60H-C - 16A			iC60H-C - 16A			iC60H-C - 16A		
	N.POLI	In	A	2	16		2	16		2	16		2	16		2	16		2	16	
	Ith A	Idn A	TIPO DIFF.	16	0.03	Gen.	16	0.03	Gen.	16	0.03	Gen.	16	0.03	Gen.	16	0.03	Gen.	16	0.03	Gen.
	Im (o curva) A	Pdi	kA	160	10		160	10		160	10		160	10		160	10		160	10	
FUSIBILE	TIPO																				
	CALIBRO		A																		
CONTATTORE	TIPO																				
	In A	Pn	kW																		
RELE' TERMICO	TIPO																				
	TARATURA		A																		
LINEA DI POTENZA	TIPO CAVO			FG17 450/750 V			FG17 450/750 V			FG17 450/750 V			FG17 450/750 V			FG17 450/750 V			FG17 450/750 V		
	FORMAZIONE			2x(1x4)+1G4			2x(1x4)+1G4			2x(1x4)+1G4			2x(1x4)+1G4			2x(1x4)+1G4			2x(1x4)+1G4		
	LUNGHEZZA		m	20			20			20			20			20			20		
	Iz		A	28.8			28.8			28.8			28.8			28.8			28.8		
	C.d.T. a In	C.d.T. a Ib	%	2.93	1.43		2.93	1.43		2.93	1.43		2.93	1.43		2.93	1.43		2.93	1.43	
	Zk	Zs	mΩ	328.3			328.3			328.3			328.3			328.3			328.3		
	Ik trifase/monof. kA	Ik1 fase/terra	kA	0.704			0.704			0.704			0.704			0.704			0.704		
	NUMERAZIONE MORSETTIERA																				

sinergo
Sinergo Spa - via Ca' Bembo 152 - 30030
Maerne di Martellago - Venezia - Italy
tel.+39 041 3642511 - fax+39 041 640481
sinergospa.com - info@sinergospa.com

SCHEMI ELETTRICI UNIFILARI
UNITA' 1 (PIANO TERRA)

AGENZIA DEL DEMANIO
DIREZIONE REGIONALE FRIULI VENEZIA GIULIA
Via Gorghi n. 18, 33100 Udine (UD)
r.u.p.: Ing. Manuel Rosso

RESTAURO PALAZZINA PREFETTO EX CASERMA REGINATO
VIA PRACCHIUSO 16 UDINE
COD. BENE: UDB0164
COD. FABBRICATO: UD0046020

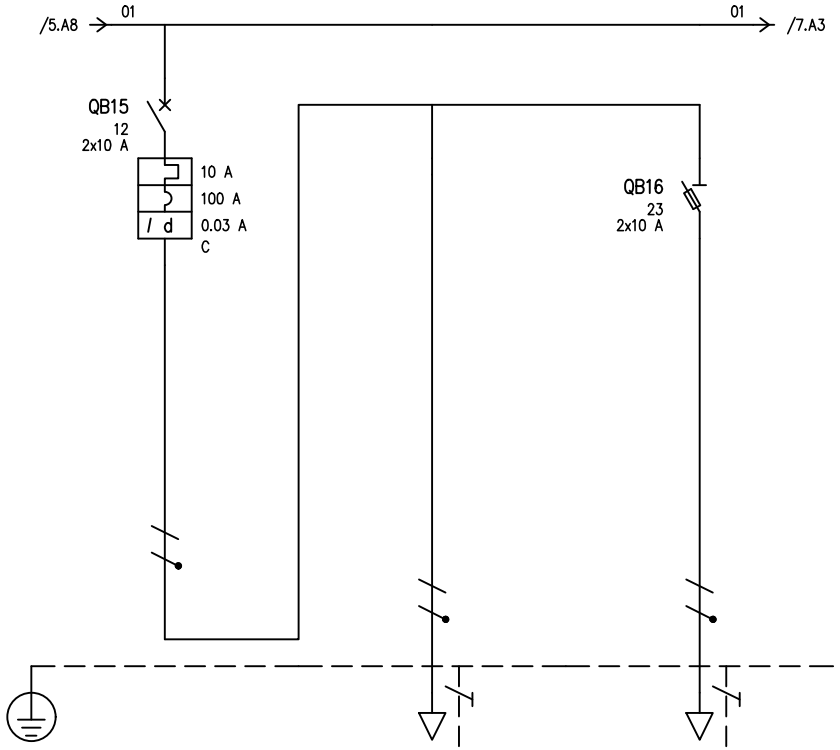

UTENZA	DENOMINAZIONE				ILLUMINAZIONE ZONA GIORNO		ILLUMINAZIONE ORDINARIA ZONA GIORNO		ILLUMINAZIONE DI EMERGENZA ZONA GIORNO									
	SIGLA				12		22		23									
	TIPO	POTENZA TOT.	kVA		TT/L1-N	2.31	TT/L1-N	2.31	TT/L1-N	2.31								
	POTENZA	kW	Ib	A	1	4.81	0.95	4.57	0.05	0.241								
	COEF. CONTEMP.	COS φ			1	0.9	1	0.9	1	0.9								
INTERRUTTORE O SEZIONATORE	COSTRUTTORE				SCHNEIDER ELECTRIC				SCHNEIDER ELECTRIC									
	TIPO				iC60H-C – 10A				STI 2P 8,5X31,5									
	N.POLI	In	A		2	10			2	20								
	Ith A	Idn	A	TIPO DIFF.	10	0.03	Gen.											
	Im (o curva)	A	Pdi	kA	100	10				120								
FUSIBILE	TIPO								CH 10 gG 10A									
	CALIBRO			A					10									
CONTATTORE	TIPO																	
	In	A	Pn	kW														
RELE' TERMICO	TIPO																	
	TARATURA			A														
LINEA DI POTENZA	TIPO CAVO						FG17 450/750 V		FG17 450/750 V									
	FORMAZIONE						2x(1x2.5)+1G2.5		2x(1x2.5)+1G2.5									
	LUNGHEZZA			m			20		20									
	Iz			A			20.8		20.8									
	C.d.T. a In	%	C.d.T. a Ib	%	1.34		2.94	0.729	2.94	0.038								
	Zk	mΩ	Zs	mΩ	135		448		448									
	Ik trifase/monof.	kA	Ik1 fase/terra	kA	1.71		0.516		0.516									
	NUMERAZIONE MORSETTIERA																	

sinergo
Sinergo Spa - via Ca' Bembo 152 - 30030
Maerne di Martellago - Venezia - Italy
tel.+39 041 3642511 - fax+39 041 640481
sinergospa.com - info@sinergospa.com

SCHEMI ELETTRICI UNIFILARI
UNITA' 1 (PIANO TERRA)

AGENZIA DEL DEMANIO
DIREZIONE REGIONALE FRIULI VENEZIA GIULIA
Via Gorghi n. 18, 33100 Udine (UD)
r.u.p.: Ing. Manuel Rosso

RESTAURO PALAZZINA PREFETTO EX CASERMA REGINATO
VIA PRACCHIUSO 16 UDINE
COD. BENE: UDB0164
COD. FABBRICATO: UD0046020

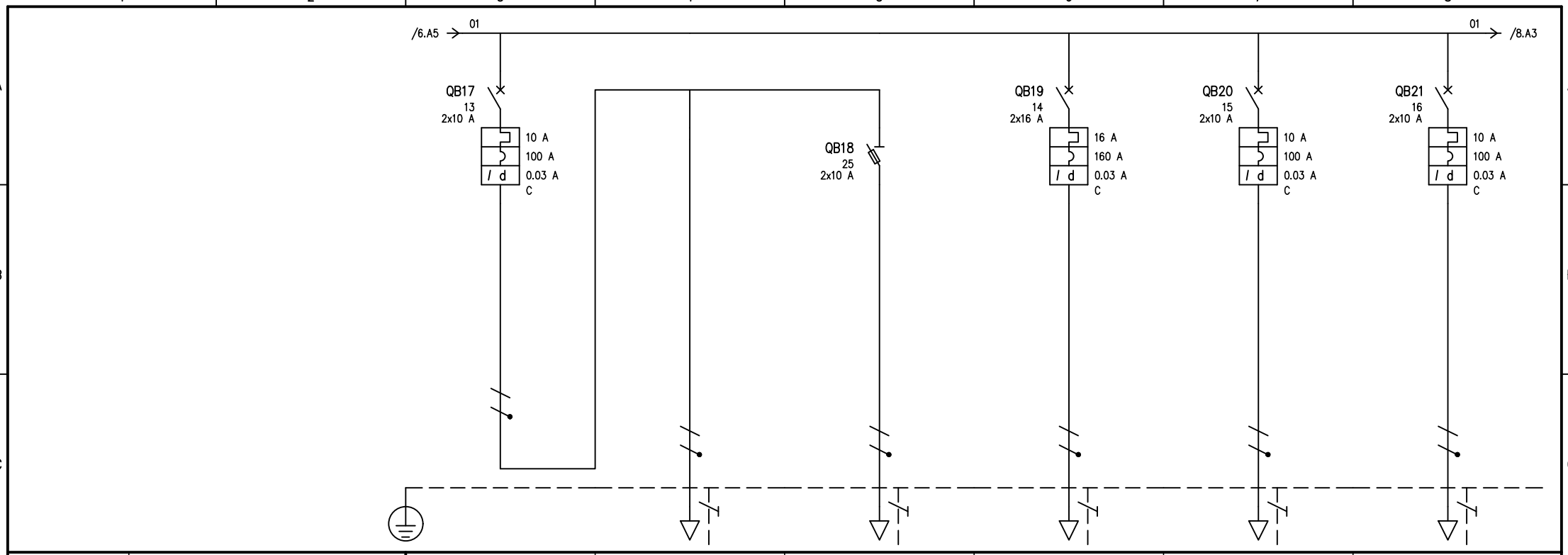

UTENZA	DENOMINAZIONE			ILLUMINAZIONE ZONA NOTTE			ILLUMINAZIONE ORDINARIA ZONA NOTTE			ILLUMINAZIONE DI EMERGENZA ZONA NOTTE			QDSA Q. DIST. SEGNALI APP.			CENTRALE IMPIANTO ANTINTRUSIONE			CONTROLLO CARICHI		
	SIGLA			13			24			25			14			15			16		
	TIPO	POTENZA TOT.	kVA	TT/L2-N	2.31		TT/L2-N	2.31		TT/L2-N	2.31		TT/L2-N	3.7		TT/L3-N	2.31		TT/L2-N	2.31	
	POTENZA kW	Ib	A	1	4.81		0.95	4.57		0.05	0.241		3	14.4		0.5	2.41		0.5	2.41	
	COEF. CONTEMP.	COS φ		1	0.9		1	0.9		1	0.9		1	0.9		1	0.9		1	0.9	
INTERRUTTORE O SEZIONATORE	COSTRUTTORE			SCHNEIDER ELECTRIC						SCHNEIDER ELECTRIC			SCHNEIDER ELECTRIC			SCHNEIDER ELECTRIC			SCHNEIDER ELECTRIC		
	TIPO			iC60H-C – 10A						STI 2P 8,5X31,5			iC60H-C – 16A			iC60H-C – 10A			iC60H-C – 10A		
	N.POLI	In	A	2	10					2	20		2	16		2	10		2	10	
	Ith A	Idn A	TIPO DIFF.	10	0.03	Gen.							16	0.03	Gen.	10	0.03	Gen.	10	0.03	Gen.
	Im (o curva) A	Pdi	kA	100	10						120		160	10		100	10		100	10	
FUSIBILE	TIPO									CH 10 gG 10A											
	CALIBRO		A							10											
CONTATTORE	TIPO																				
	In A	Pn	kW																		
RELE' TERMICO	TIPO																				
	TARATURA		A																		
LINEA DI POTENZA	TIPO CAVO						FG17 450/750 V			FG17 450/750 V			FG17 450/750 V			FG17 450/750 V					
	FORMAZIONE						2x(1x2.5)+1G2.5			2x(1x2.5)+1G2.5			2x(1x4)+1G4			2x(1x2.5)+1G2.5					
	LUNGHEZZA		m				20			20			20			10					
	Iz		A				20.8			20.8			28.8			20.8					
	C.d.T. a In	C.d.T. a Ib	%	1.34			2.94	0.729		2.94	0.038		2.93	1.43		2.14	0.192		1.34		
	Zk	Zs	mΩ	135			448			448			328.3			290.2			135		
	Ik trifase/monof. kA	Ik1 fase/terra	kA	1.71			0.516			0.516			0.704			0.796			1.71		
	NUMERAZIONE MORSETTIERA																				

sinergo
Sinergo Spa - via Ca' Bembo 152 - 30030
Maerne di Martellago - Venezia - Italy
tel.+39 041 3642511 - fax+39 041 640481
sinergospa.com - info@sinergospa.com

SCHEMI ELETTRICI UNIFILARI
UNITA' 1 (PIANO TERRA)

AGENZIA DEL DEMANIO
DIREZIONE REGIONALE FRIULI VENEZIA GIULIA
Via Gorghi n. 18, 33100 Udine (UD)
r.u.p.: Ing. Manuel Rosso

RESTAURO PALAZZINA PREFETTO EX CASERMA REGINATO
VIA PRACCHIUSO 16 UDINE
COD. BENE: UDB0164
COD. FABBRICATO: UD0046020

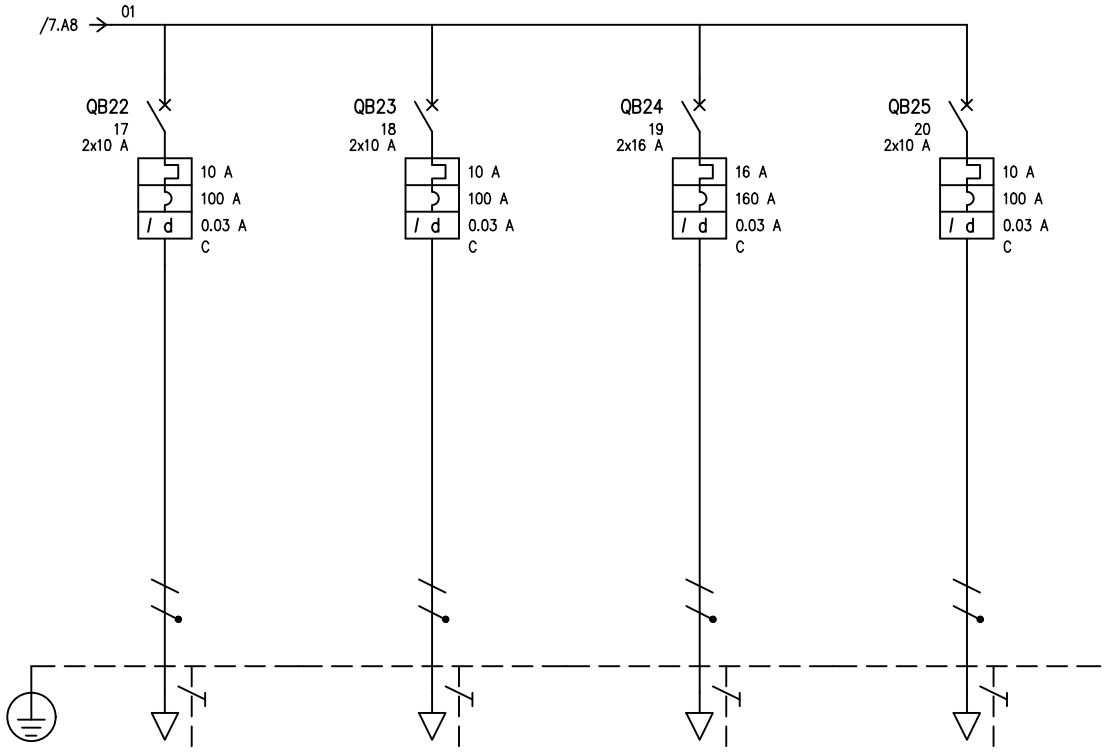

UTENZA	DENOMINAZIONE				SISTEMA DOMOTICO				AUSILIARI ELETTRICI				RISERVA				RISERVA							
	SIGLA				17				18				19				20							
	TIPO		POTENZA TOT.	kVA	TT/L1-N		2.31		TT/L1-N		2.31		TT/L2-N		3.7		TT/L3-N		2.31					
	POTENZA	kW	Ib	A	1		4.81		1		4.81		3		14.4		1		4.81					
	COEF. CONTEMP.		COS φ		1		0.9		1		0.9		1		0.9		1		0.9					
INTERRUTTORE O SEZIONATORE	COSTRUTTORE				SCHNEIDER ELECTRIC				SCHNEIDER ELECTRIC				SCHNEIDER ELECTRIC				SCHNEIDER ELECTRIC							
	TIPO				iC60H-C – 10A				iC60H-C – 10A				iC60H-C – 16A				iC60H-C – 10A							
	N.POLI		In	A	2		10		2		10		2		16		2		10					
	Ith	A	Idn	A	TIPO DIFF.	10	0.03	Gen.	10	0.03	Gen.	10	0.03	Gen.	16	0.03	Gen.	10	0.03	Gen.				
	Im (o curva)	A	Pdi	kA	100		10		100		10		160		10		100		10					
FUSIBILE	TIPO																							
	CALIBRO			A																				
CONTATTORE	TIPO																							
	In	A	Pn	kW																				
RELE' TERMICO	TIPO																							
	TARATURA			A																				
LINEA DI POTENZA	TIPO CAVO																							
	FORMAZIONE																							
	LUNGHEZZA			m																				
	Iz			A																				
	C.d.T. a In	%	C.d.T. a Ib	%	1.34				1.34				1.34				1.34							
	Zk	mΩ	Zs	mΩ	135				135				135				135							
	Ik trifase/monof.	kA	Ik1 fase/terra	kA	1.71				1.71				1.71				1.71							
	NUMERAZIONE MORSETTIERA																							

sinergo
Sinergo Spa - via Ca' Bembo 152 - 30030
Maerne di Martellago - Venezia - Italy
tel.+39 041 3642511 - fax+39 041 640481
sinergospa.com - info@sinergospa.com

SCHEMI ELETTRICI UNIFILARI
UNITA' 1 (PIANO TERRA)

AGENZIA DEL DEMANIO
DIREZIONE REGIONALE FRIULI VENEZIA GIULIA
Via Gorghi n. 18, 33100 Udine (UD)
r.u.p.: Ing. Manuel Rosso

RESTAURO PALAZZINA PREFETTO EX CASERMA REGINATO
VIA PRACCHIUSO 16 UDINE
COD. BENE: UDB0164
COD. FABBRICATO: UD0046020

ZONA	
QUADRO	QPLU2
Potenza impiegata	9.74 kW
Caduta di tensione (Tot. Ib)	
Corrente di guasto (Ikmax)	10 kA

Da quadro	Fornitura BT
Tensione concatenata	400 V
Corrente Ik max	10 kA
Sistema	TT
Potenza totale	9.74 kW
Fattore di potenza	0.9
Corrente totale Ib	16.7 A
Res. terra impianto	5.56 ohm

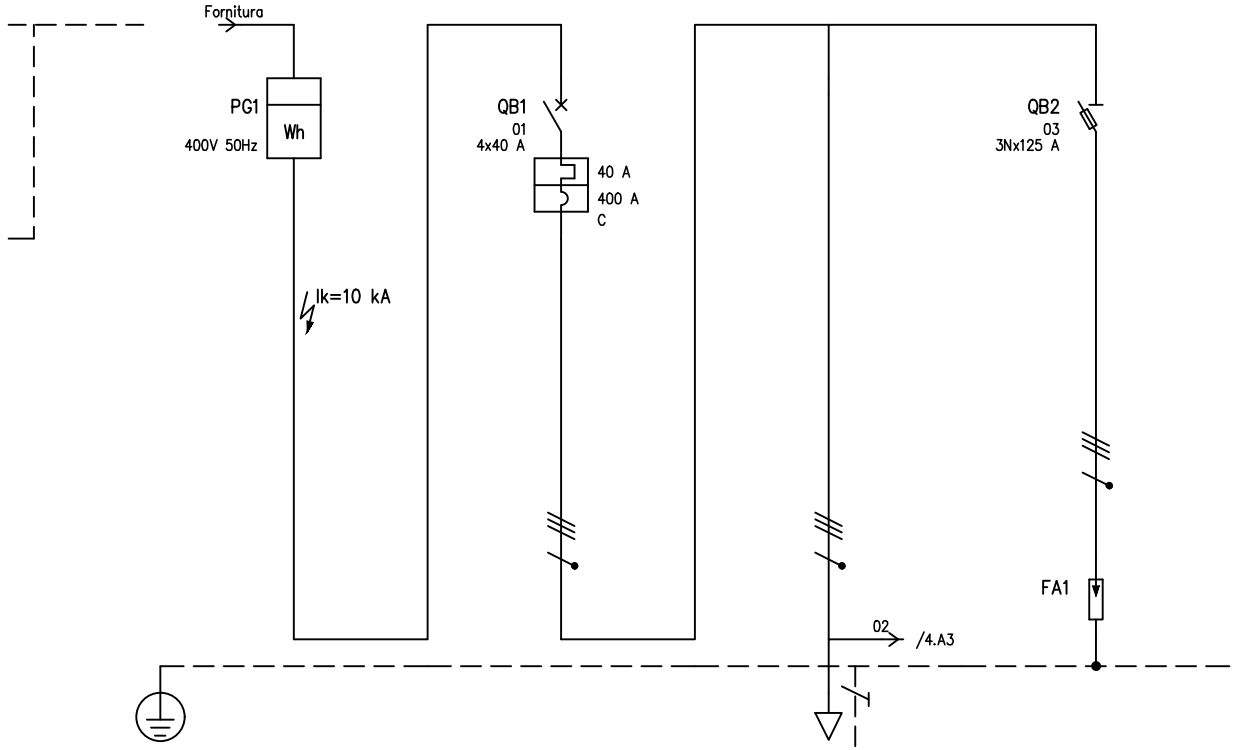

UTENZA	DENOMINAZIONE					INTERRUTTORE GENERALE UNITA' 2		LINEA MONTANTE DI ALIM. UNITA' 2		LIMITATORI DI SOVRATENSIONE							
	SIGLA			Fornitura BT		01		02		03							
	TIPO	POTENZA TOT. kVA				TT	27.7	TT	27.7	TT							
	POTENZA kW	Ib A				9.74	16.7	9.74	16.7								
	COEF. CONTEMP.	COS φ				1	0.9	1	0.9	1	0.9						
INTERRUTTORE O SEZIONATORE	COSTRUTTORE					SCHNEIDER ELECTRIC				SCHNEIDER ELECTRIC							
	TIPO					iC60H-C – 40A				DF22 3NC							
	N.POLI	In A				4	40			3N	125						
	Ith A	Idn A	TIPO DIFF.			40											
	Im (o curva) A	Pdi kA				400	10				120						
FUSIBILE	TIPO									CH 22 gG 125A							
	CALIBRO A									125							
CONTATTORE	TIPO																
	In A	Pn kW															
RELE' TERMICO	TIPO																
	TARATURA A																
LINEA DI POTENZA	TIPO CAVO							FG16M16 0.6/1 kV									
	FORMAZIONE							4x(1x25)+1G25									
	LUNGHEZZA m							90									
	Iz A							85									
	C.d.T. a In %	C.d.T. a Ib %						1.71	0.688								
	Zk mΩ	Zs mΩ				23.1		86		23.1							
	Ik trifase/monof. kA	Ik1 fase/terra kA		10	6	10		2.69		10							
	NUMERAZIONE MORSETTIERA																

sinergo
Sinergo Spa - via Ca' Bembo 152 - 30030 Maerne di Martellago - Venezia - Italy
tel.+39 041 3642511 - fax+39 041 640481
sinergospa.com - info@sinergospa.com

SCHEMI ELETTRICI UNIFILARI
UNITA' 2 (PIANO PRIMO)

AGENZIA DEL DEMANIO
DIREZIONE REGIONALE FRIULI VENEZIA GIULIA
Via Gorghi n. 18, 33100 Udine (UD)
r.u.p.: Ing. Manuel Rosso

RESTAURO PALAZZINA PREFETTO EX CASERMA REGINATO
VIA PRACCHIUSO 16 UDINE
COD. BENE: UDB0164
COD. FABBRICATO: UD0046020

ZONA	
QUADRO	QGEU2
Potenza impiegata	9.74 kW
Caduta di tensione (Tot. Ib)	0.688 %
Corrente di guasto (Ikmax)	2.69 kA

Da quadro	QPLU2
Tensione	400 V
Corrente Ikv max	2.69 kA
Cdt tot. a Ib	0.688 %
Cavo	FG16M16 0.6/1 kV
Formazione	4x(1x25)+1G25
Lunghezza	90 m

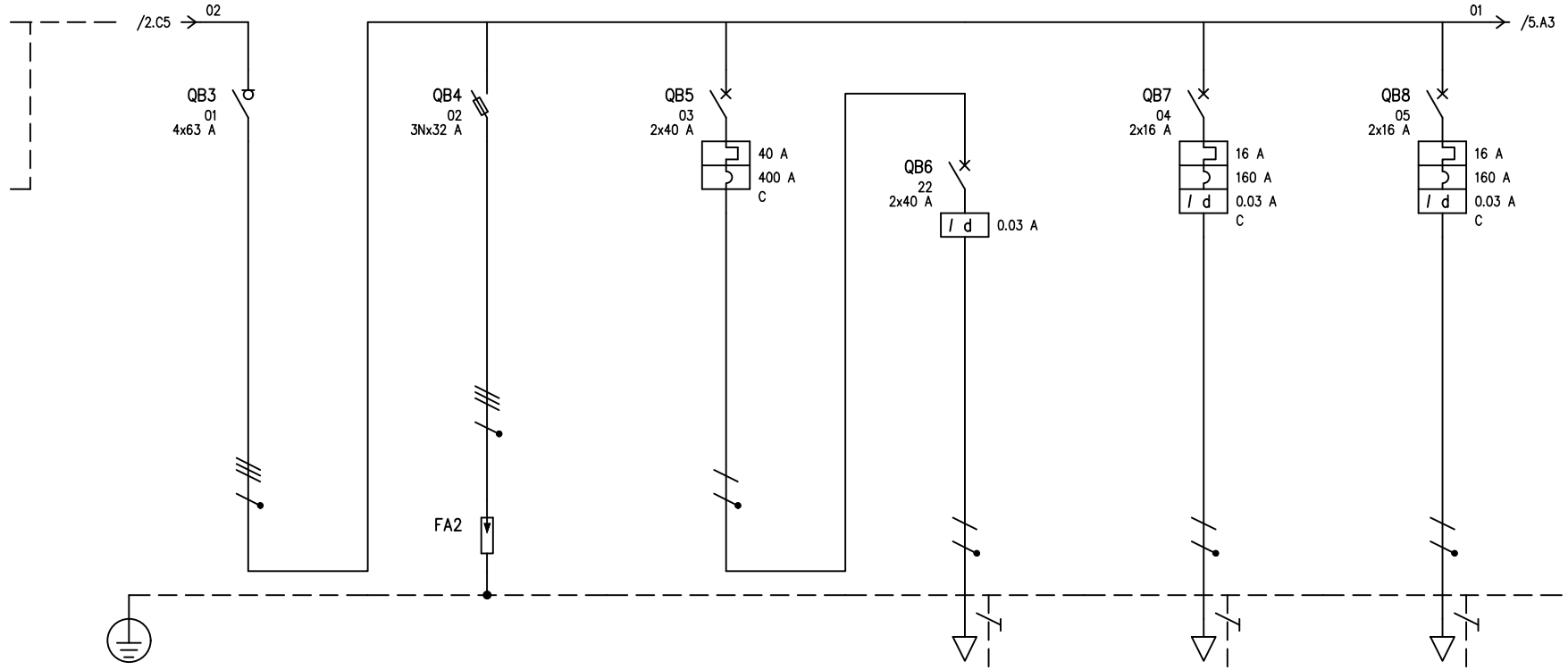

	DENOMINAZIONE		INTERRUTTORE GENERALE QUADRO ELETTRICO		LIMITATORI DI SOVRATENSIONE		STAZIONE DI RICARICA VEICOLI ELETTRICI		STAZIONE DI RICARICA VEICOLI ELETTRICI		PRESE 10/16 A ZONA GIORNO		PRESE 10/16 A CUCINA L1	
UTENZA	SIGLA		01		02		03		22		04		05	
	TIPO	POTENZA TOT. kVA	TT	27.7	TT		TT/L1-N	9.24	TT/L1-N	9.24	TT/L3-N	3.7	TT/L3-N	3.7
	POTENZA kW	Ib A	9.74	16.7			7.4	35.6	7.4	35.6	3	14.4	3	14.4
	COEF. CONTEMP.	COS φ	0.21	0.9	1	0.9	1	0.9	1	0.9	1	0.9	1	0.9
INTERRUTTORE O SEZIONATORE	COSTRUTTORE		SCHNEIDER ELECTRIC		SCHNEIDER ELECTRIC		SCHNEIDER ELECTRIC		SCHNEIDER ELECTRIC		SCHNEIDER ELECTRIC		SCHNEIDER ELECTRIC	
	TIPO		iSW 63A		SBI 3P+N 14X51		iC60H-C - 40A		iID B SI 0,03 A		iC60H-C - 16A		iC60H-C - 16A	
	N.POLI	In A	4	63	3N	50	2	40	2	40	2	16	2	16
	Ith A / Idn A	TIPO DIFF.					40			0.03 Gen.	16	0.03 Gen.	16	0.03 Gen.
	Im (o curva) A	Pdi kA					400	10			160	10	160	10
FUSIBILE	TIPO				CH 14 gG 32A									
	CALIBRO A				32									
CONTATTORE	TIPO													
	In A	Pn kW												
RELE' TERMICO	TIPO													
	TARATURA A													
LINEA DI POTENZA	TIPO CAVO								FG16OM16 0.6/1 kV		FG17 450/750 V		FG17 450/750 V	
	FORMAZIONE								3G16		2x(1x4)+1G4		2x(1x4)+1G4	
	LUNGHEZZA m								55		20		20	
	Iz A								73.1		28.8		28.8	
	C.d.T. a In %	C.d.T. a Ib %	1.71		1.71		1.71		4.42	2.41	3.3	1.43	3.3	1.43
	Zk mΩ	Zs mΩ	86		86		165.5		295.9		359.4		359.4	
	Ik trifase/monof. kA	Ik1 fase/terra kA	2.69		2.69		1.4		0.781		0.643		0.643	
	NUMERAZIONE MORSETTIERA													

sinergo
Sinergo Spa - via Ca' Bembo 152 - 30030 Maerne di Martellago - Venezia - Italy
tel.+39 041 3642511 - fax+39 041 640481
sinergospa.com - info@sinergospa.com

SCHEMI ELETTRICI UNIFILARI
UNITA' 2 (PIANO PRIMO)

AGENZIA DEL DEMANIO
DIREZIONE REGIONALE FRIULI VENEZIA GIULIA
Via Gorghi n. 18, 33100 Udine (UD)
r.u.p.: Ing. Manuel Rosso

RESTAURO PALAZZINA PREFETTO EX CASERMA REGINATO
VIA PRACCHIUSO 16 UDINE
COD. BENE: UDB0164
COD. FABBRICATO: UD0046020

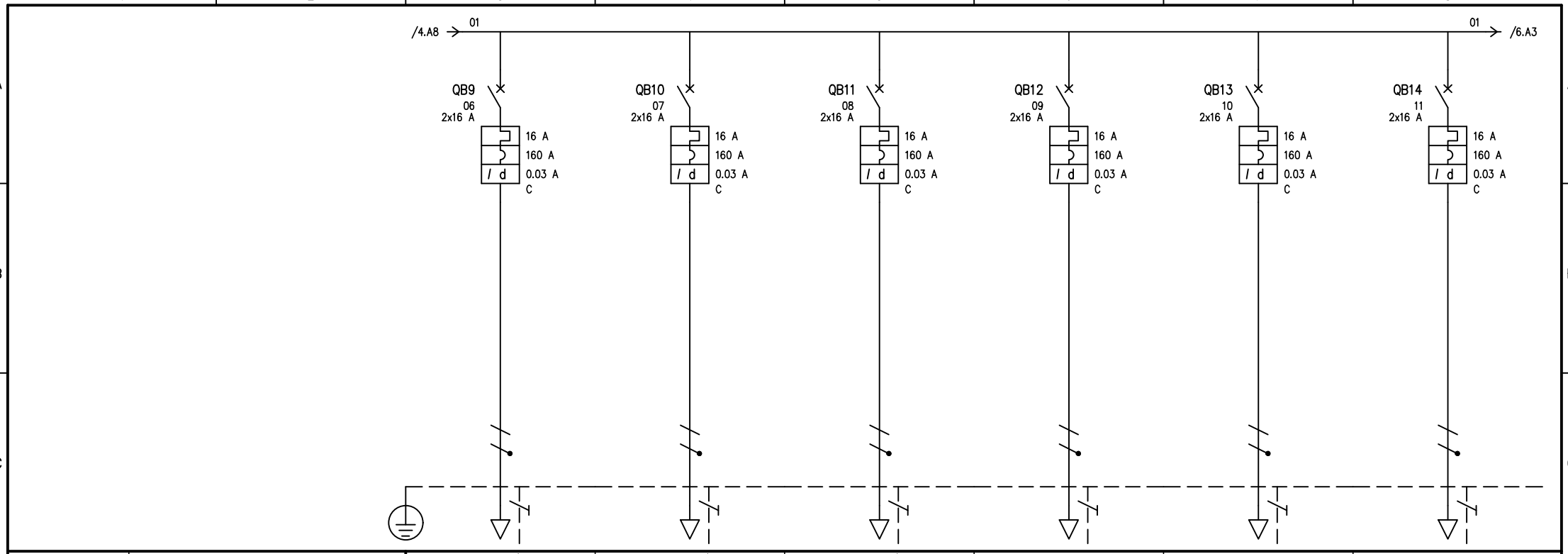

UTENZA	DENOMINAZIONE			PRESE 10/16 A CUCINA L2 (PIANO INDUZIONE)			PRESE 10/16 A LAVANDERIA			PRESE 10/16 A ZONA NOTTE			TAPPARELLE MOTORIZZATE			UTENZA MECCANICA VEN-01 VENTILCONVETTORE			UTENZA MECCANICA VEN-02 VENTILCONVETTORE		
	SIGLA			06			07			08			09			10			11		
	TIPO	POTENZA TOT.	kVA	TT/L2-N	3.7		TT/L3-N	3.7		TT/L2-N	3.7		TT/L3-N	3.7		TT/L3-N	3.7		TT/L1-N	3.7	
	POTENZA kW	Ib	A	3	14.4		3	14.4		3	14.4		3	14.4		3	14.4		3	14.4	
	COEF. CONTEMP.	COS φ		1	0.9		1	0.9		1	0.9		1	0.9		1	0.9		1	0.9	
INTERRUTTORE O SEZIONATORE	COSTRUTTORE			SCHNEIDER ELECTRIC			SCHNEIDER ELECTRIC			SCHNEIDER ELECTRIC			SCHNEIDER ELECTRIC			SCHNEIDER ELECTRIC			SCHNEIDER ELECTRIC		
	TIPO			iC60H-C - 16A			iC60H-C - 16A			iC60H-C - 16A			iC60H-C - 16A			iC60H-C - 16A			iC60H-C - 16A		
	N.POLI	In	A	2	16		2	16		2	16		2	16		2	16		2	16	
	Ith A	Idn A	TIPO DIFF.	16	0.03	Gen.	16	0.03	Gen.	16	0.03	Gen.	16	0.03	Gen.	16	0.03	Gen.	16	0.03	Gen.
	Im (o curva) A	Pdi	kA	160	10		160	10		160	10		160	10		160	10		160	10	
FUSIBILE	TIPO																				
	CALIBRO		A																		
CONTATTORE	TIPO																				
	In A	Pn	kW																		
RELE' TERMICO	TIPO																				
	TARATURA		A																		
LINEA DI POTENZA	TIPO CAVO			FG17 450/750 V			FG17 450/750 V			FG17 450/750 V			FG17 450/750 V			FG17 450/750 V			FG17 450/750 V		
	FORMAZIONE			2x(1x4)+1G4			2x(1x4)+1G4			2x(1x4)+1G4			2x(1x4)+1G4			2x(1x4)+1G4			2x(1x4)+1G4		
	LUNGHEZZA		m	20			20			20			20			20			20		
	Iz		A	28.8			28.8			28.8			28.8			28.8			28.8		
	C.d.T. a In	C.d.T. a Ib	%	3.3	1.43		3.3	1.43		3.3	1.43		3.3	1.43		3.3	1.43		3.3	1.43	
	Zk mΩ	Zs	mΩ	359.4			359.4			359.4			359.4			359.4			359.4		
	Ik trifase/monof. kA	Ik1 fase/terra	kA	0.643			0.643			0.643			0.643			0.643			0.643		
	NUMERAZIONE MORSETTIERA																				

sinergo
Sinergo Spa - via Ca' Bembo 152 - 30030
Maerne di Martellago - Venezia - Italy
tel.+39 041 3642511 - fax+39 041 640481
sinergospa.com - info@sinergospa.com

SCHEMI ELETTRICI UNIFILARI
UNITA' 2 (PIANO PRIMO)

AGENZIA DEL DEMANIO
DIREZIONE REGIONALE FRIULI VENEZIA GIULIA
Via Gorghi n. 18, 33100 Udine (UD)
r.u.p.: Ing. Manuel Rosso

RESTAURO PALAZZINA PREFETTO EX CASERMA REGINATO
VIA PRACCHIUSO 16 UDINE
COD. BENE: UDB0164
COD. FABBRICATO: UD0046020

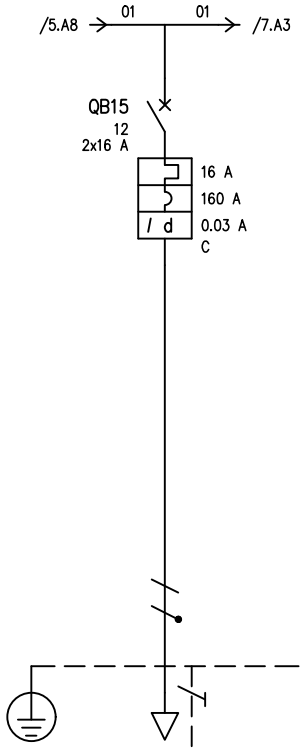

UTENZA	DENOMINAZIONE				UTENZA MECCANICA VMC-01 VEN. MEC. CONTROLLATA																		
	SIGLA				12																		
	TIPO		POTENZA TOT.	kVA	TT/L1-N		3.7																
	POTENZA	kW	Ib	A	3		14.4																
	COEF. CONTEMP.		COS φ		1		0.9																
INTERRUTTORE O SEZIONATORE	COSTRUTTORE				SCHNEIDER ELECTRIC																		
	TIPO				iC60H-C – 16A																		
	N.POLI		In	A	2		16																
	Ith	A	Idn	A	TIPO DIFF.	16	0.03	Gen.															
	Im (o curva)	A	Pdi	kA	160		10																
FUSIBILE	TIPO																						
	CALIBRO			A																			
CONTATTORE	TIPO																						
	In	A	Pn	kW																			
RELE' TERMICO	TIPO																						
	TARATURA			A																			
LINEA DI POTENZA	TIPO CAVO				FG17 450/750 V																		
	FORMAZIONE				2x(1x4)+1G4																		
	LUNGHEZZA			m	20																		
	Iz			A	28.8																		
	C.d.T. a In	%	C.d.T. a Ib	%	3.3		1.43																
	Zk	mΩ	Zs	mΩ	359.4																		
	Ik trifase/monof.	kA	Ik1 fase/terra	kA	0.643																		
	NUMERAZIONE MORSETTIERA																						

sinergo
Sinergo Spa - via Ca' Bembo 152 - 30030
Maerne di Martellago - Venezia - Italy
tel.+39 041 3642511 - fax+39 041 640481
sinergospa.com - info@sinergospa.com

SCHEMI ELETTRICI UNIFILARI
UNITA' 2 (PIANO PRIMO)

AGENZIA DEL DEMANIO
DIREZIONE REGIONALE FRIULI VENEZIA GIULIA
Via Gorghi n. 18, 33100 Udine (UD)
r.u.p.: Ing. Manuel Rosso

RESTAURO PALAZZINA PREFETTO EX CASERMA REGINATO
VIA PRACCHIUSO 16 UDINE
COD. BENE: UDB0164
COD. FABBRICATO: UD0046020

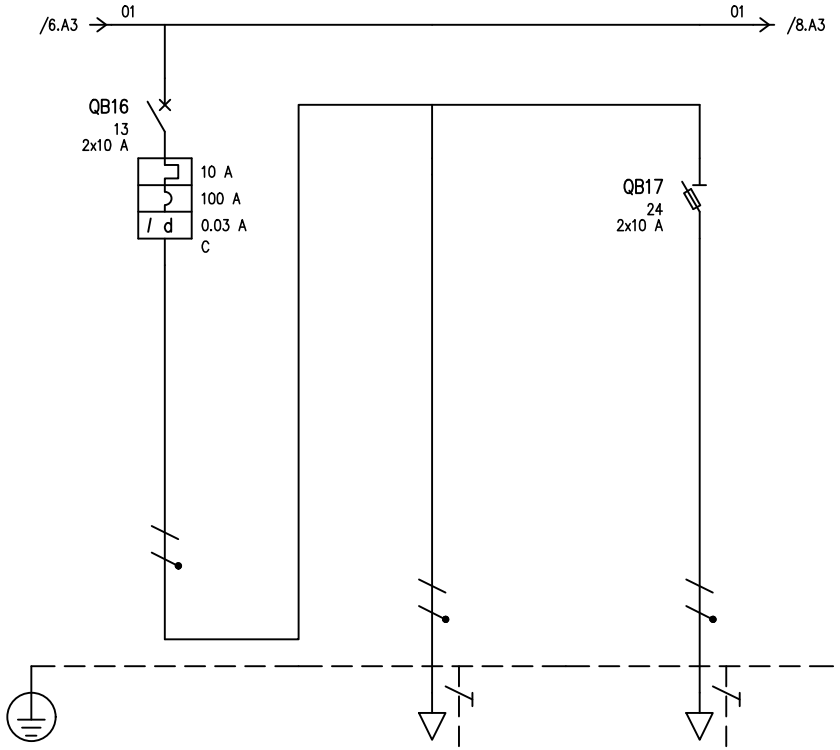

UTENZA	DENOMINAZIONE			ILLUMINAZIONE ZONA GIORNO			ILLUMINAZIONE ORDINARIA ZONA GIORNO			ILLUMINAZIONE DI EMERGENZA ZONA GIORNO								
	SIGLA			13			23			24								
	TIPO	POTENZA TOT.	kVA	TT/L1-N	2.31		TT/L1-N	2.31		TT/L1-N	2.31							
	POTENZA kW	Ib	A	1	4.81		0.95	4.57		0.05	0.241							
	COEF. CONTEMP.	COS φ		1	0.9		1	0.9		1	0.9							
INTERRUTTORE O SEZIONATORE	COSTRUTTORE			SCHNEIDER ELECTRIC						SCHNEIDER ELECTRIC								
	TIPO			iC60H-C – 10A						STI 2P 8,5X31,5								
	N.POLI	In	A	2	10					2	20							
	Ith A	Idn	A	TIPO DIFF.	10	0.03	Gen.											
	Im (o curva) A	Pdi	kA	100	10						120							
FUSIBILE	TIPO									CH 10 gG 10A								
	CALIBRO		A							10								
CONTATTORE	TIPO																	
	In A	Pn	kW															
RELE' TERMICO	TIPO																	
	TARATURA		A															
LINEA DI POTENZA	TIPO CAVO						FG17 450/750 V			FG17 450/750 V								
	FORMAZIONE						2x(1x2.5)+1G2.5			2x(1x2.5)+1G2.5								
	LUNGHEZZA		m				20			20								
	Iz		A				20.8			20.8								
	C.d.T. a In %	C.d.T. a Ib	%	1.71			3.31	0.729		3.31	0.038							
	Zk mΩ	Zs	mΩ	165.5			479.2			479.2								
	Ik trifase/monof. kA	Ik1 fase/terra	kA	1.4			0.482			0.482								
	NUMERAZIONE MORSETTIERA																	

sinergo
Sinergo Spa - via Ca' Bembo 152 - 30030 Maerne di Martellago - Venezia - Italy
tel.+39 041 3642511 - fax+39 041 640481
sinergospa.com - info@sinergospa.com

SCHEMI ELETTRICI UNIFILARI
UNITA' 2 (PIANO PRIMO)

AGENZIA DEL DEMANIO
DIREZIONE REGIONALE FRIULI VENEZIA GIULIA
Via Gorghi n. 18, 33100 Udine (UD)
r.u.p.: Ing. Manuel Rosso

RESTAURO PALAZZINA PREFETTO EX CASERMA REGINATO
VIA PRACCHIUSO 16 UDINE
COD. BENE: UDB0164
COD. FABBRICATO: UD0046020

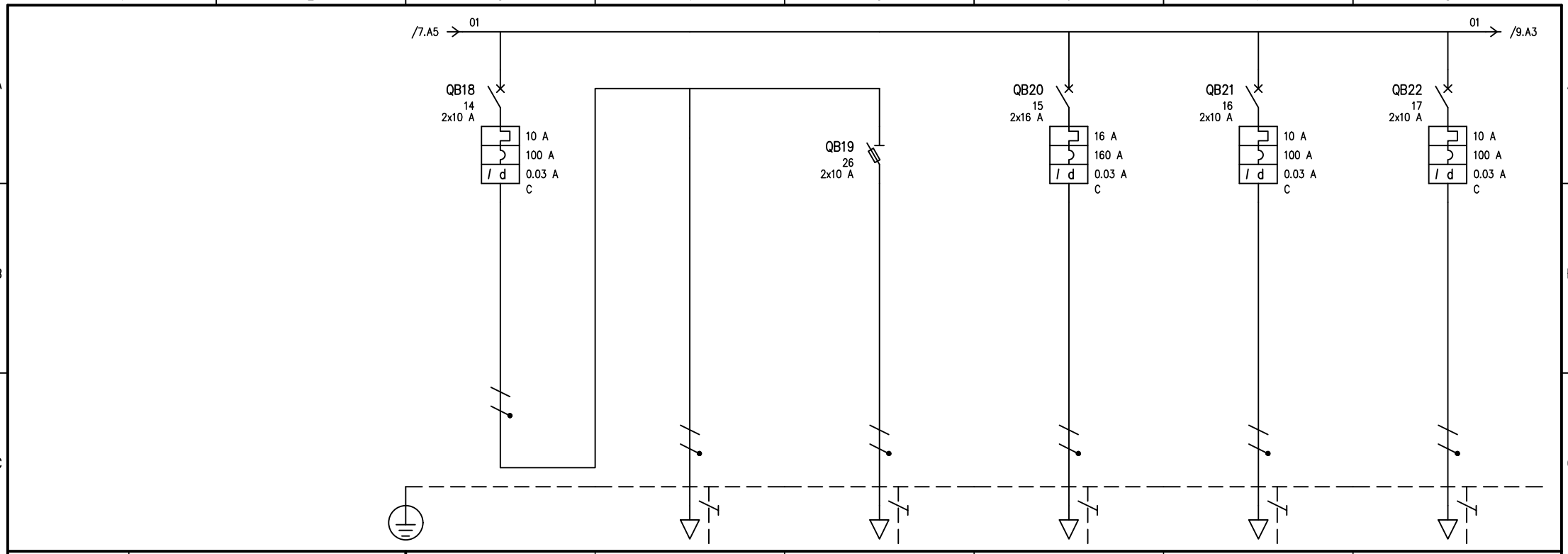

UTENZA	DENOMINAZIONE			ILLUMINAZIONE ZONA NOTTE		ILLUMINAZIONE ORDINARIA ZONA NOTTE		ILLUMINAZIONE DI EMERGENZA ZONA NOTTE		QDSA Q. DIST. SEGNALI APP.		CENTRALE IMPIANTO ANTINTRUSIONE		CONTROLLO CARICHI	
	SIGLA			14		25		26		15		16		17	
	TIPO	POTENZA TOT.	kVA	TT/L2-N	2.31	TT/L2-N	2.31	TT/L2-N	2.31	TT/L2-N	3.7	TT/L3-N	2.31	TT/L2-N	2.31
	POTENZA kW	Ib	A	1	4.81	0.95	4.57	0.05	0.241	3	14.4	0.5	2.41	0.5	2.41
	COEF. CONTEMP.	COS φ		1	0.9	1	0.9	1	0.9	1	0.9	1	0.9	1	0.9
INTERRUTTORE O SEZIONATORE	COSTRUTTORE			SCHNEIDER ELECTRIC				SCHNEIDER ELECTRIC		SCHNEIDER ELECTRIC		SCHNEIDER ELECTRIC		SCHNEIDER ELECTRIC	
	TIPO			iC60H-C – 10A				STI 2P 8,5X31,5		iC60H-C – 16A		iC60H-C – 10A		iC60H-C – 10A	
	N.POLI	In	A	2	10			2	20	2	16	2	10	2	10
	Ith A	Idn A	TIPO DIFF.	10	0.03 Gen.					16	0.03 Gen.	10	0.03 Gen.	10	0.03 Gen.
	Im (o curva) A	Pdi	kA	100	10				120	160	10	100	10	100	10
FUSIBILE	TIPO							CH 10 gG 10A							
	CALIBRO		A					10							
CONTATTORE	TIPO														
	In A	Pn	kW												
RELE' TERMICO	TIPO														
	TARATURA		A												
LINEA DI POTENZA	TIPO CAVO					FG17 450/750 V		FG17 450/750 V		FG17 450/750 V		FG17 450/750 V			
	FORMAZIONE					2x(1x2.5)+1G2.5		2x(1x2.5)+1G2.5		2x(1x4)+1G4		2x(1x2.5)+1G2.5			
	LUNGHEZZA		m			20		20		20		10			
	Iz		A			20.8		20.8		28.8		20.8			
	C.d.T. a In %	C.d.T. a Ib	%	1.71		3.31	0.729	3.31	0.038	3.3	1.43	2.51	0.192	1.71	
	Zk mΩ	Zs	mΩ	165.5		479.2		479.2		359.4		321.3		165.5	
	Ik trifase/monof. kA	Ik1 fase/terra	kA	1.4		0.482		0.482		0.643		0.719		1.4	
	NUMERAZIONE MORSETTIERA														

sinergo
Sinergo Spa - via Ca' Bembo 152 - 30030
Maerne di Martellago - Venezia - Italy
tel.+39 041 3642511 - fax+39 041 640481
sinergospa.com - info@sinergospa.com

SCHEMI ELETTRICI UNIFILARI
UNITA' 2 (PIANO PRIMO)

AGENZIA DEL DEMANIO
DIREZIONE REGIONALE FRIULI VENEZIA GIULIA
Via Gorghi n. 18, 33100 Udine (UD)
r.u.p.: Ing. Manuel Rosso

RESTAURO PALAZZINA PREFETTO EX CASERMA REGINATO
VIA PRACCHIUSO 16 UDINE
COD. BENE: UDB0164
COD. FABBRICATO: UD0046020

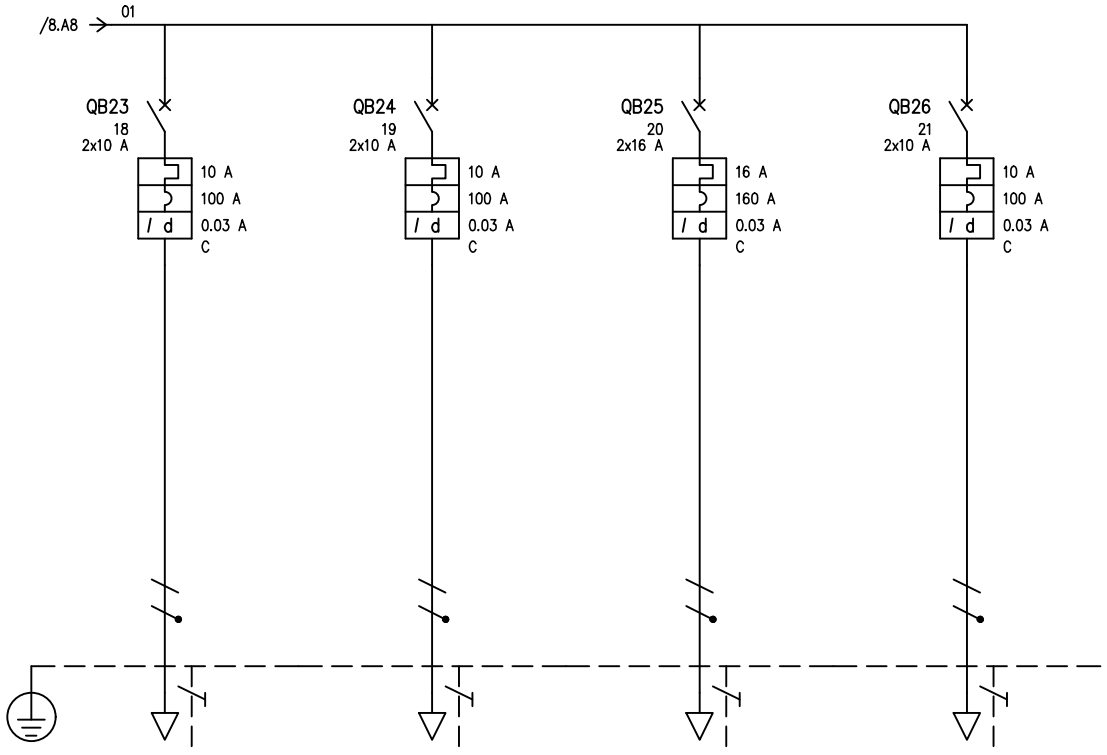

UTENZA	DENOMINAZIONE				SISTEMA DOMOTICO				AUSILIARI ELETTRICI				RISERVA				RISERVA							
	SIGLA				18				19				20				21							
	TIPO		POTENZA TOT.	kVA	TT/L1-N		2.31		TT/L1-N		2.31		TT/L2-N		3.7		TT/L3-N		2.31					
	POTENZA	kW	Ib	A	1		4.81		1		4.81		3		14.4		1		4.81					
	COEF. CONTEMP.		COS φ		1		0.9		1		0.9		1		0.9		1		0.9					
INTERRUTTORE O SEZIONATORE	COSTRUTTORE				SCHNEIDER ELECTRIC				SCHNEIDER ELECTRIC				SCHNEIDER ELECTRIC				SCHNEIDER ELECTRIC							
	TIPO				iC60H-C – 10A				iC60H-C – 10A				iC60H-C – 16A				iC60H-C – 10A							
	N.POLI		In	A	2		10		2		10		2		16		2		10					
	Ith	A	Idn	A	TIPO DIFF.	10	0.03	Gen.	10	0.03	Gen.	10	0.03	Gen.	16	0.03	Gen.	10	0.03	Gen.				
	Im (o curva)	A	Pdi	kA	100		10		100		10		160		10		100		10					
FUSIBILE	TIPO																							
	CALIBRO			A																				
CONTATTORE	TIPO																							
	In	A	Pn	kW																				
RELE' TERMICO	TIPO																							
	TARATURA			A																				
LINEA DI POTENZA	TIPO CAVO																							
	FORMAZIONE																							
	LUNGHEZZA			m																				
	Iz			A																				
	C.d.T. a In	%	C.d.T. a Ib	%	1.71				1.71				1.71				1.71							
	Zk	mΩ	Zs	mΩ	165.5				165.5				165.5				165.5							
	Ik trifase/monof.	kA	Ik1 fase/terra	kA	1.4				1.4				1.4				1.4							
	NUMERAZIONE MORSETTIERA																							

sinergo
Sinergo Spa - via Ca' Bembo 152 - 30030
Maerne di Martellago - Venezia - Italy
tel.+39 041 3642511 - fax+39 041 640481
sinergospa.com - info@sinergospa.com

SCHEMI ELETTRICI UNIFILARI
UNITA' 2 (PIANO PRIMO)

AGENZIA DEL DEMANIO
DIREZIONE REGIONALE FRIULI VENEZIA GIULIA
Via Gorghi n. 18, 33100 Udine (UD)
r.u.p.: Ing. Manuel Rosso

RESTAURO PALAZZINA PREFETTO EX CASERMA REGINATO
VIA PRACCHIUSO 16 UDINE
COD. BENE: UDB0164
COD. FABBRICATO: UD0046020

Verifiche

Utenza	Ib<=In<=Iz	Verif. PdI	Ver. I²t	Imag<Imagmax	Contatti indiretti	CdtT (Ib)
QPLPC						
01	26<=40 A (Ib<=In)	10 >= 10 kA		400 < 5643 A	Verificato	0<=4 %
02	26<=40<=85 A		Verificato		Verificato	0,873<=4 %
QGEPC						
01	26<=40 A (Ib<=In)				Verificato	0,873<=4 %
03	20,5<=40<=56,8 A	10 >= 3,26 kA		Prot. contatti indiretti	Verificato	0<=4 %
04	16,8<=40<=54,4 A	10 >= 3,26 kA	Verificato	400 < 789,6 A	Verificato	0,991<=4 %
05	14,4<=16<=28,8 A	10 >= 1,71 kA	Verificato	160 < 360,6 A	Verificato	1,88<=4 %
06	14,4<=16<=28,8 A	10 >= 1,71 kA	Verificato	160 < 360,6 A	Verificato	2,31<=4 %
07	14,4<=16<=45,6 A	10 >= 1,71 kA	Verificato	160 < 295,6 A	Verificato	2,64<=4 %
08	4,81<=10 A (Ib<=In)	10 >= 1,71 kA		100 < 944,8 A	Verificato	0,686<=4 %
09	4,81<=10<=20 A	10 >= 1,71 kA	Verificato	100 < 944,8 A	Verificato	0,686<=4 %
10	2,41<=10 A (Ib<=In)	10 >= 1,71 kA		100 < 944,8 A	Verificato	0,446<=4 %
11	2,41<=10 A (Ib<=In)	10 >= 1,71 kA		100 < 944,8 A	Verificato	0,686<=4 %
12	14,4<=16 A (Ib<=In)	10 >= 1,71 kA		160 < 944,8 A	Verificato	0,873<=4 %
13	4,81<=10 A (Ib<=In)	10 >= 1,71 kA		100 < 944,8 A	Verificato	0,446<=4 %
14	4,57<=10<=20,8 A		Verificato		Verificato	1,42<=4 %
15	0,241<=10<=20,8 A	120 >= 1,71 kA	Verificato		Verificato	0,724<=4 %
QEMEC						
01	16,8<=40 A (Ib<=In)				Verificato	0,991<=4 %
03	12,8<=32<=46,8 A	10 >= 2,8 kA	Verificato	320 < 442,2 A	Verificato	1,36<=4 %
04	14,4<=16<=36 A	10 >= 1,46 kA	Verificato	160 < 471 A	Verificato	1,23<=4 %
05	14,4<=16<=36 A	10 >= 1,46 kA	Verificato	160 < 471 A	Verificato	1,51<=4 %

Verifiche

Utenza	Ib<=In<=Iz	Verif. PdI	Ver. I²t	Imag<Imagmax	Contatti indiretti	CdtT (Ib)
06	14,4<=16<=36 A	10 >= 1,46 kA	Verificato	160 < 471 A	Verificato	1,71<=4 %
07	14,4<=16<=36 A	10 >= 1,46 kA	Verificato	160 < 471 A	Verificato	1,51<=4 %
08	4,81<=16<=36 A	10 >= 1,46 kA	Verificato	160 < 471 A	Verificato	0,753<=4 %
09	2,41<=10 A (Ib<=In)	10 >= 1,46 kA		100 < 789,4 A	Verificato	0,991<=4 %
10	2,41<=10 A (Ib<=In)	10 >= 1,46 kA		100 < 789,4 A	Verificato	0,791<=4 %
11	14,4<=16 A (Ib<=In)	10 >= 1,46 kA		160 < 789,4 A	Verificato	0,991<=4 %
12	4,81<=10 A (Ib<=In)	10 >= 1,46 kA		100 < 789,4 A	Verificato	0,515<=4 %
13	2,16<=10<=26,4 A		Verificato		Verificato	1,16<=4 %
14	0,241<=10<=26,4 A	120 >= 1,46 kA	Verificato		Verificato	1,01<=4 %

Verifiche

Utenza	Ib<=In<=Iz	Verif. PdI	Ver. I²t	Imag<Imagmax	Contatti indiretti	CdtT (Ib)
QPLU1						
01	18,3<=40 A (Ib<=In)	10 >= 10 kA		400 < 5643 A	Verificato	0<=4 %
02	18,3<=40<=85 A		Verificato		Verificato	0,612<=4 %
QGEU1						
01	18,3<=40 A (Ib<=In)				Verificato	0,612<=4 %
03	35,6<=40 A (Ib<=In)	10 >= 1,71 kA		400 < 944,8 A	Verificato	0,399<=4 %
04	14,4<=16<=28,8 A	10 >= 1,71 kA	Verificato	160 < 360,6 A	Verificato	2,05<=4 %
05	14,4<=16<=28,8 A	10 >= 1,71 kA	Verificato	160 < 360,6 A	Verificato	2,05<=4 %
06	14,4<=16<=28,8 A	10 >= 1,71 kA	Verificato	160 < 360,6 A	Verificato	1,78<=4 %
07	14,4<=16<=28,8 A	10 >= 1,71 kA	Verificato	160 < 360,6 A	Verificato	2,05<=4 %
08	14,4<=16<=28,8 A	10 >= 1,71 kA	Verificato	160 < 360,6 A	Verificato	1,78<=4 %
09	14,4<=16<=28,8 A	10 >= 1,71 kA	Verificato	160 < 360,6 A	Verificato	2,05<=4 %
10	14,4<=16<=28,8 A	10 >= 1,71 kA	Verificato	160 < 360,6 A	Verificato	2,05<=4 %
11	14,4<=16<=28,8 A	10 >= 1,71 kA	Verificato	160 < 360,6 A	Verificato	1,83<=4 %
12	4,81<=10 A (Ib<=In)	10 >= 1,71 kA		100 < 944,8 A	Verificato	0,399<=4 %
13	4,81<=10 A (Ib<=In)	10 >= 1,71 kA		100 < 944,8 A	Verificato	0,345<=4 %
14	14,4<=16<=28,8 A	10 >= 1,71 kA	Verificato	160 < 360,6 A	Verificato	1,78<=4 %
15	2,41<=10<=20,8 A	10 >= 1,71 kA	Verificato	100 < 410,1 A	Verificato	0,804<=4 %
16	2,41<=10 A (Ib<=In)	10 >= 1,71 kA		100 < 944,8 A	Verificato	0,345<=4 %
17	4,81<=10 A (Ib<=In)	10 >= 1,71 kA		100 < 944,8 A	Verificato	0,399<=4 %
18	4,81<=10 A (Ib<=In)	10 >= 1,71 kA		100 < 944,8 A	Verificato	0,399<=4 %
19	14,4<=16 A (Ib<=In)	10 >= 1,71 kA		160 < 944,8 A	Verificato	0,345<=4 %
20	4,81<=10 A (Ib<=In)	10 >= 1,71 kA		100 < 944,8 A	Verificato	0,612<=4 %

Verifiche

Utenza	Ib<=In<=Iz	Verif. PdI	Ver. I²t	Imag<Imagmax	Contatti indiretti	CdtT (Ib)
21	35,6<=40<=73,1 A		Verificato		Verificato	2,81<=4 %
22	4,57<=10<=20,8 A		Verificato		Verificato	1,13<=4 %
23	0,241<=10<=20,8 A	120 >= 1,71 kA	Verificato		Verificato	0,437<=4 %
24	4,57<=10<=20,8 A		Verificato		Verificato	1,08<=4 %
25	0,241<=10<=20,8 A	120 >= 1,71 kA	Verificato		Verificato	0,384<=4 %

Verifiche

Utenza	Ib<=In<=Iz	Verif. PdI	Ver. I²t	Imag<Imagmax	Contatti indiretti	CdtT (Ib)
QPLU2						
01	16,7<=40 A (Ib<=In)	10 >= 10 kA		400 < 5643 A	Verificato	0<=4 %
02	16,7<=40<=85 A		Verificato		Verificato	0,688<=4 %
QGEU2						
01	16,7<=40 A (Ib<=In)				Verificato	0,688<=4 %
03	35,6<=40 A (Ib<=In)	10 >= 1,4 kA		400 < 753,3 A	Verificato	0,688<=4 %
04	14,4<=16<=28,8 A	10 >= 1,4 kA	Verificato	160 < 328,5 A	Verificato	2,06<=4 %
05	14,4<=16<=28,8 A	10 >= 1,4 kA	Verificato	160 < 328,5 A	Verificato	2,06<=4 %
06	14,4<=16<=28,8 A	10 >= 1,4 kA	Verificato	160 < 328,5 A	Verificato	1,82<=4 %
07	14,4<=16<=28,8 A	10 >= 1,4 kA	Verificato	160 < 328,5 A	Verificato	2,06<=4 %
08	14,4<=16<=28,8 A	10 >= 1,4 kA	Verificato	160 < 328,5 A	Verificato	1,82<=4 %
09	14,4<=16<=28,8 A	10 >= 1,4 kA	Verificato	160 < 328,5 A	Verificato	2,06<=4 %
10	14,4<=16<=28,8 A	10 >= 1,4 kA	Verificato	160 < 328,5 A	Verificato	2,06<=4 %
11	14,4<=16<=28,8 A	10 >= 1,4 kA	Verificato	160 < 328,5 A	Verificato	2,12<=4 %
12	14,4<=16<=28,8 A	10 >= 1,4 kA	Verificato	160 < 328,5 A	Verificato	2,12<=4 %
13	4,81<=10 A (Ib<=In)	10 >= 1,4 kA		100 < 753,3 A	Verificato	0,688<=4 %
14	4,81<=10 A (Ib<=In)	10 >= 1,4 kA		100 < 753,3 A	Verificato	0,386<=4 %
15	14,4<=16<=28,8 A	10 >= 1,4 kA	Verificato	160 < 328,5 A	Verificato	1,82<=4 %
16	2,41<=10<=20,8 A	10 >= 1,4 kA	Verificato	100 < 369,1 A	Verificato	0,82<=4 %
17	2,41<=10 A (Ib<=In)	10 >= 1,4 kA		100 < 753,3 A	Verificato	0,386<=4 %
18	4,81<=10 A (Ib<=In)	10 >= 1,4 kA		100 < 753,3 A	Verificato	0,688<=4 %
19	4,81<=10 A (Ib<=In)	10 >= 1,4 kA		100 < 753,3 A	Verificato	0,688<=4 %
20	14,4<=16 A (Ib<=In)	10 >= 1,4 kA		160 < 753,3 A	Verificato	0,386<=4 %

Verifiche

Utenza	Ib<=In<=Iz	Verif. PdI	Ver. I²t	Imag<Imagmax	Contatti indiretti	CdtT (Ib)
21	4,81<=10 A (Ib<=In)	10 >= 1,4 kA		100 < 753,3 A	Verificato	0,628<=4 %
22	35,6<=40<=73,1 A		Verificato		Verificato	3,1<=4 %
23	4,57<=10<=20,8 A		Verificato		Verificato	1,42<=4 %
24	0,241<=10<=20,8 A	120 >= 1,4 kA	Verificato		Verificato	0,727<=4 %
25	4,57<=10<=20,8 A		Verificato		Verificato	1,12<=4 %
26	0,241<=10<=20,8 A	120 >= 1,4 kA	Verificato		Verificato	0,424<=4 %
Utenza17	Non verificato				Verificato	0<=4 %
Utenza15	Non verificato				Verificato	0<=4 %
Utenza10	Non verificato				Verificato	0<=4 %